กรุงเทพฯ เดลิ เมล์

ออก รายวัน เป็น ภาษา ไทย และ อังกฤษ

ปีที่ ๔ ฉบับที่ ๑๐๒๓ กรุงเทพฯ วันเสาร์ที่ ๒๑ มิถุนายน พระพุทธศักราช ๒๔๕๖ ราคาฉบับละ ๓ สตางค์

มีห่อหนึ่งที่ห้างขายยาบริดชซิศ

แปนซาริ ตรงข้าม ปากตรอก โรงภาษี

แลที่ห้างขายยาหมอเฮสลิกพระยาศรี

อีกห่าหนึ่ง

會 商 都

日本雜貨各種出賣

ห้างมิยาโก

ของดีเข้ามาใหม่! ของดีเข้ามาใหม่!

เมื่อท่านต้องการซื้อสินค้าญี่ปุ่นของห้างนี้ เชิญท่านตัดเอาแจ้งความนี้มาให้ดูด้วย ห้างนี้จะได้ให้รางวัลแก่ท่าน หรือจะลดราคาให้ท่านตามควร เชิญท่านมาทดลองซื้อขายที่ห้างนี้

FRASER & NEAVE LTD.,

แฟร์เซอร์ กับ นีฟ ลิมิเต็ด

น้ำโซดา และ น้ำโมนึดอย่างดี ไม่มีที่เปรียบ

ทำอย่างประณีตดีกว่าน้ำโซดาห้างอื่นๆ ที่ทำขายในกรุงเทพฯ เปนที่ชอบแก่ท่านผู้หลายผู้เมืองสิงคโปร์ และกรุงเทพฯ

โรงสราสำน้ำโซดา

ตั้งอยู่ถนนสี่พระยา กรุงเทพฯ

ถุงเท้าแพรลดราคา

ห้าง บี. อาร์. กอตารด แอนโก มีถุงเท้าแพรอย่างดีทุกขนาด จำหน่ายเวลานี้ได้จำหน่ายลดราคาลงแล้ว จะขายเพียงคู่ละ ๓ บาท เท่านั้นเรื่อยท่านรีบไปซื้อเสียเพราะมีเหลืออีกน้อยคู่ เมื่อจำหน่ายหมดเสียแล้วจะหาซื้อโดยราคาย่อมเยาว์นี้ได้ยาก

ตบวกสักระลาดจำหน่ายใบละ ๒๐ บาท ๗๕ สตางค์

ห้างเอช. เอ. แบดแมนแอนโก

มีความยินดีขอเชิญบรรดาท่านที่เปนเจ้าจำนำมาชมห้องเก็บตัวอย่าง

เครื่องเรือนต่างๆ ทำด้วยไม้สัก

อย่างประณีตงดงามซึ่งได้ทำขึ้นที่ห้างนี้อันตั้งอยู่ในพระนคร

โดยได้รับพระ

กองทัพเรืออังกฤษ

By Royal Appointment

น้ำนมชนิดนี้ขายส่งตาม

กองทัพบก

แลส่ง

ตามโรงพยาบาลทั้งหลายในเมืองสิงคโปร์ เมืองมาลายาแลฟิลิปปินส์ มานิลลา

บรมราชานุญาต

แลคำสารัฐบาลประเทศอินเดีย

Milkmaid Milk

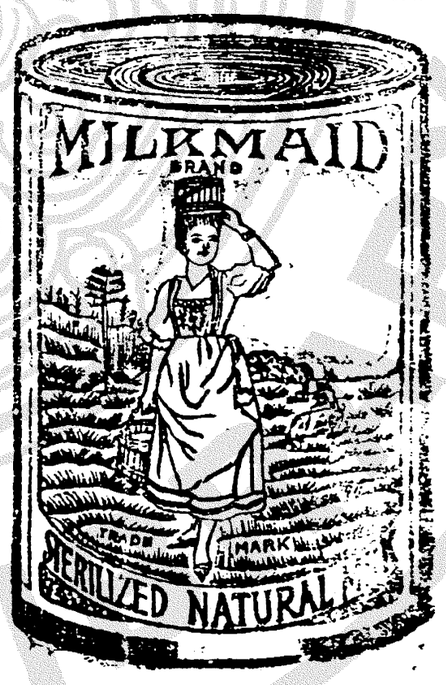

Largest Sale in the World

ลองพิจารณาที่จะทำให้ท่านเชื่อถือได้เปนมั่นคงว่า น้ำนมมิลค์เมดมิลค์นี้บริสุทธิ์ และโภชนดีนั้น ก็คือ ตามโรงพยาบาลทั่วไป ในเมืองสิงคโปร์ มาลายา แลฟิลิปปินส์ มานิลลา ใช้น้ำนมนี้ให้คนป่วยรับประทาน และที่สุดตามโรงพยาบาลหลวงต่างๆ ทั่วไป อีกใช้น้ำนมชนิดนี้ ผู้มีความรู้สูงรู้ดีๆ ว่า

น้ำนมมิลค์เมดมิลค์ ซึ่งมีตราแหม่มทูนกระป๋องน้ำนมบนศีรษะนี้ เปนน้ำนมที่ดีที่หนึ่งในโลกย์

เชิญท่านรับประทานน้ำนมนี้ ตามคำแนะนำของแพทย์ทั้งหลาย น้ำนมนี้เปนน้ำนมอย่างดีที่หนึ่ง เชิญท่านลองชิม น้ำนมตราแหม่มทูนกระป๋อง น้ำนมชนิดอื่น เพราะนมชนิดนี้ไม่หวานนัก และเปนนมอย่างดีน่าแนะนำประทานสำหรับน้ำชา หรือ กาแฟ เช้าเย็น

ราคาจำหน่ายตั้งแต่วันที่ ๑๐ ถนายน เปนต้นไป

หีบหนึ่ง ๔๘ กระป๋องใหญ่ ๑๒ บาท ๕๐ สตางค์

" " ๙๖ กระป๋องเล็ก ๑๔ "

หาซื้อได้ตามร้านและห้างขายยาต่างๆ ทั่วประเทศ ถ้าเปนนมบริสุทธิ์ ไม่มีคำว่า

Nestle and Anglo-Swiss Condensed Milk Co., (London).

SINGAPORE, 6, 7 & 8, BOAT QUAY. PENANG, 3 RAILWAY BUILDINGS

KUALA LUMPUR, OLD MARKET SQUARE. กรุงเทพฯ ถนนราชวงศ์ บริษัทดิตเฮมคำปะนีลิมิเต็ด

กรุงเทพฯ เดลิเมล์

วันเสาร์ ที่ ๒๓ มิถุนายน พ.ศ. ๒๔๕๖

ข่าว โทรเลข

(บริษัท รอยเตอร์)

เซอร์เวีย กับ บุลเคเรีย

กรุงลอนดอน วันที่ ๑๗ มิถุนายน

รัฐบาล บุลเคเรีย ได้ ตั้ง สภา เสนาบดี ชุด ใหม่ ขึ้น เสร็จ แล้ว มี ดอกเตอร์ ตานเฟ เปน อรรค มหาเสนาบดี แล เสนาบดี กระทรวง ว่า การ ต่างประเทศ

คณะ เสนาบดี เซอร์เวีย ได้ ลาออก จาก ตำแหน่ง เสนาบดี หมด โดย ไม่ ยอม รับ ผิด ชอบ ใน การ ที่ รัฐบาล จะ ยอม ให้ สม เด็จ พระ เจ้า ซาร์ เปน อนุญาโตตุลาการ ชี้ ขาด ใน เรื่อง ที่ เกี่ยว ข้อง กับ บุลเคเรีย

ฝรั่งเศษ กับ เยอรมันนี

มองซิเออร์ เอเดียนเสนาบดีกระทรวงกระลาโหมฝรั่งเศส ได้แสดงสุนทรพจน์ ใน เมือง แรน เพื่อ ชี้ แจง ให้ มหาชน เข้า ใจ ถึง ความ จำ เปน ของ ประเทศ ฝรั่งเศส ซึ่ง ต้อง เปลี่ยน กฎหมาย การ เกณฑ์ ชาย ฉกรรจ์ เข้า รับ ราชการ ทหาร ใหม่ คือ ให้ พล ทหาร ต้อง รับ ราชการ ประจำ อยู่ ใน กอง ทัพ ๓ ปี แทน ๒ ปี ซึ่ง มี อยู่ แต่ ก่อน

ท่าน ผู้ นี้ ได้ ชี้ แจง ว่า "โดย เหตุ ผล อัน ใด เยอรมันนี จึง ได้ เพิ่ม กำลัง กอง ทัพ บก ขึ้น ทัน ที เช่น นั้น

"ข้อ แสดง ให้ เห็น ว่า เยอรมันนี คงมุ่งหมายจะทำการอย่างใดอย่างหนึ่ง

"ความมุ่งหมายอันนั้น ไม่ใช่น่าที่ ของ ข้าพเจ้า ที่ จะ ต้อง อธิบาย

"ข้าพเจ้า ไม่ มี น่า ที่ จะ ไป วินิจฉัย โปลิซี ของ เยอรมันนี แต่ มี น่า ที่จะ ต้อง เตรียม การ ป้อง กัน บ้าน เมือง ไว้ ให้ พร้อม สรรพ ทุก อย่าง

"พวก เรา จะ ยอม เปนข้าของเยอรมันนี หรือ ?

"เหตุ การจะ เปน ไปอย่าง ไรๆ ก็ เรา จะ ต้อง ตั้ง หน้า พยายาม ทำการ โดย เต็ม ความ สามารถ โดย ไม่ ย่อ ท้อ ต่อ ความ เหน็จ เหนื่อย

"เรา ต้องการ ความ สงบ แล รักษา เกียรติยศของ เรา แต่ ถ้า เกิด การ สงครามขึ้นแล้ว เรา หวัง ใจ จะ มี ไชยชะนะ ใน การ สงครามนั้น"

อรรคราชทูต คน ใหม่

กรุงลอนดอน วันที่ ๑๗ มิถุนายน

ท่านเซอร์ ลูอิซมาลเลต ได้ รับ น่า ที่ เปน อรรคราชทูต อังกฤษ ประจำณกรุงกอนสะตันติโนเปล

(ท่านผู้นี้ ได้รับราชการ เปนผู้ช่วยปลัดทูลฉลองกระทรวงว่า การ ต่างประเทศอังกฤษ มาตั้งแต่ ปี ค. ศ. ๑๙๐๗)

ข่าวเบ็ดเตล็ด

น่า ๖ มี ข่าว ตอบ ปัณหา รัก ชาติ

เปลี่ยน แจ้งความ โรงหนังพัฒนากร

เปลี่ยนแจ้งความ พยนต์สยาม วาดาคลาดน้อย เชิญ ตรวจดูพนกแจ้งความ

ฝีน ลิ้น กระบือ

ด้วย ฝีน ลิ้น กระบือ ซึ่ง กรม ยา ฝีน ได้ จัด ให้ เจ้าพนักงาน ใน กรม ยา ฝีน ขึ้น ไปรับ ที่ เมือง แพร่ มา แล้ว ราว ๒๓๕ ห่อย (ราว ๑๐๐๐๐ ตำลึง) นั้นยังหาหมดไม่ ด้วย ได้ ข่าว ว่า ยัง อยู่ ที่ เมือง แพร่ อีก ๑๐๐ ห่อย เศษ ซึ่ง กรม ยาฝีน จะ ได้ จัด ให้ เจ้าพนักงาน ขึ้น ไปรับมา ไว้ สำหรับ ต้ม จำหน่าย บรรจุ หลอดที่ สามเสน อีก สืบ ไป ใน เร็ว ๆ นี้

จะ ย้ายไป อยู่ สายใต้

ได้ ข่าว ว่า มิสเตอร์ เอง เคลด สมุหบาญชี กรม รถไฟ สาย เหนือ นั้น เมื่อต่อ ไป การ รถไฟ สาย ใต้ ได้ ขยาย การมาก ขึ้น แล้ว จะ ได้ ย้าย ไป เปน สมุหบาญชี กรม รถไฟสายใต้ ต่อ ไป ด้วยเปนผู้ชำนาญ ในการบาญชีอยู่มาก แต่คน กัน ว่าภูกว่า จะ ได้ ย้าย ไป ก็ อยู่ ในราว อีก สาม เดือน ด้วย จะได้วาง การทาง นี้ ให้เปนระเบียบเรียบร้อยเสียก่อน

ไปแผ้ ทูลลอองธุลีพระบาท

ได้ ทราบ ว่า พระยา ศรีสุนทรโวหาร ได้ โดย สาย เรือไฟ สุริยมณฑล ออก ไปต่าง ศลา เมื่อ วัน พฤหัศบดี ที่ แล้ว มา นี้ เพื่อ เฝ้า ทูล ลออง ธุลี พระ บาท

เดิร แทง เด็กตาย

เรา ได้ ทราบ ข่าว ว่า เมื่อ คืน วันพฤหัศบดี ที่ ๑๙ เดือน นี้ เวลา ประมาณ ๔ ทุ่ม เศษ มี เด็ก ๔๐ พวก ๆ ละหลาย ๆ คน เปน ศิษย์ วัด ราชประดิษฐ์ พวก หนึ่ง อีก พวก หนึ่ง เปน เด็กลูก ชาว บ้าน แถว วัด มหรรณ์ ได้ นัด ไปตี กัน ที่ ถนน แพร่ง นรา ใน เวลา ที่ต่าง ตีชุนดมุน กัน อยู่ ฝ่าย ข้าง เด็ก วัดราชประดิษฐ์ คน หนึ่ง ได้ เอา มีด พับแทงเด็ก ชาย ชาว บ้าน ชื่อ ประยง อายุ ๑๖ ปี บุตร์ อำแดง บัว กูล ที่ เหนือ ราว นมเนื้อง ขวา เปน บาดแผล ฉกรรจ์ ล้ม ลง

ความนี้ ได้ ทราบ ถึง เจ้า น่า ที่ เจ้าน่า ที่ จึง ได้ รีบ ไป ยัง ท้อง ที่ เกิด เหตุ พวก เด็ก วัด จึงได้ วิ่ง หนีไปหมด ปล่อยเด็ก ประยง นอน แบบ อยู่ กับ ถนน เจ้าน่าที่จึง ได้ ช่วย กัน ประ คอง ขึ้น รถ ไปโรง พัก สำราญ ราษฎร์ แต่ พอ มา ถึงโรงพัก สัก ครู่ หนึ่ง เด็ก นั้นก็ขาดใจตาย

ใน คืน วัน นั้น เอง สารวัด นาย หมวดแลพลตระเวนได้ ไปได่ส่วน ยัง ท้อง ที่ เกิดเหตุเลไปตามจับเด็กที่วัดราชประดิษฐ์ แต่เด็กพวกนั้นได้หลบหนีไปหมดตางจับไม่ได้เลยในเวลานั้น ต่อรุ่ง ขึ้น เช้า วันศุกรที่ ๒๐ จึง ได้ พา เด็ก ชาว บ้าน ที่เปนพวก อริกัน ไป ชี้ ตัว พวก เด็ก วัด จึงจับเด็ก วัดเหล่านั้น มา ได้ หลาย คน

ส่วน อำแดง บัว เมื่อ ได้ ทราบ ข่าว ว่าบุตร ชาย ของ ตัว ถูกแทง ก็ ได้รีบ ไปยังโรง พัก แต่ เมื่อไป ถึงนั้น บุตร ได้ ขาดใจตายเสียแล้ว อำแดง บัว ได้ มีความเสียใจ ร้องไห้ ถึงกับเป็น ลม จับ ล้ม ลงเจ้า น่า ที่ โรง พักสำราญราษฎร์ ต้องช่วยกัน เยียวยา แก้ กัน อยู่ ครู่ หนึ่ง จึงได้ฟื้น

ข่าว ว่า จน บัดนี้ เจ้า น่า ที่ ยัง ได่ส่วนหา ตัว ผู้ แทง ยัง ไม่ ได้

เด็ก พลัด ตก น้ำ ตาย

ได้ ข่าว ว่า เมื่อ วัน ที่ ๑๗ เดือน นี้ เด็ก อายุ สัก ๖ ขวบ บุตร์ ของ เจ้า ของเรือ น้ำ ตาล ซึ่ง จอด อยู่ ที่ น่าวัดราชสิทธาราม (วัด พลับ) ได้ พลัด ตกน้ำลง ไป ด้วย ความ ระวัง ของ มารดาไม่พอ เมื่อ รู้ สึก ว่า บุตร์ ของ ตนหาย ไป จึง ได้ พยายาม ลง งม หา ตามแถว นั้น ก็ หา ได้ คืน ไม่ เปน อันเข้า ใจ ว่า คง จะ พลัด ลง ไป ตาย ในน้ำเสีย แล้ว

เลี้ยงส่ง

ด้วย ใน การ ที่ หลวง วิสูตร์ สุนทร (บุญนาค) กระทรวง ต่าง ประเทศ ซึ่งได้ ออก ไป รับราชการ ใน ตำแหน่งเลขานุการ ใน สถาน ทูต สยาม ณกรุง ปารีสเมื่อ วัน ที่ ๑๙ เดือน มิถุนายน นั้น ได้ข่าว ว่า ก่อน วัน ที่ หลวง วิสูตร์สุนทร จะออก จาก กรุงเทพ ฯ ไป นั้น พระยาทิพโกษา เจ้า กรมกอง การ ทูต กระทรวงต่าง ประเทศ ได้ มี การ เลี้ยง ให้เกียรติยศ แก่ หลวง วิสูตร์สุนทร เปนการ ส่ง หลวง วิสูตร์สุนทร ได้ เชิญข้าราชการ บาง ท่าน ไป รับ ประทานอาหาร ที่ บ้าน พระยา ทิพโกษา ข้างวัด บาง ลำภู บน พร้อม ทั้ง หลวงวิสูตร์สุนทร ด้วย

พระ มหา กรุณา ธิคุณ พิเศษ

ได้ ข่าว ว่า ได้ ทรง พระ กรุณาโปรดเกล้า ฯ พระ ราช ทาน ที่ ดิน แปลง หนึ่งซึ่ง อยู่ปาก ทาง บ้าน พายัพ ใกล้ กับ บ้านพระ ยา มหิบาล บริ รักษ์ แก่ นาย พันเอก พระ ยา ดำรง แพทยาคุณ (ฮวด) แล พระ ราช ทาน เงิน อีก ราว ๔๐๐๐๐ บาท เพื่อ เปน ทุน ค่า ปลูก สร้าง แล ตกแต่ง บ้าน เรือน ต่อ ไป

กลับ จาก ไข่ งอน แล้ว

ด้วย หมอมาโน แพทย์ ของ กระทรวงมหาดไทย แพนก ปาสตุรสภา ที่ ได้ออก ไป ดู วิธี การ ปาสตัว ที่ไข่ง่อน แลฮ่องกง ตั้ง แต่ ครั้ง เมื่อ เสด็จ พระราชดำเนิน เปิด ปาสตุรสภา มา แล้ว นั้น บัดนี้ ได้ กลับ มา ถึง กรุงเทพ ฯ พร้อม กับ แม่ม ด้วย แล้ว โดย ความ ศุขสบาย ดี แล ข่าว ว่า ได้ ไป ตรวจ ดูวิธี การ ของ ปาสตัว ที่ เมือง ฮ่องกง แลไข่ง่อน มา เปน ความรู้ เพิ่มเติม สำหรับจัด การ ปาสตุรสภา ได้ อีก มาก

ลูก เขย แทง พ่อ ตา

ได้ ทราบ ข่าว ว่า เมื่อ คืน วัน ที่ ๑๘ เดือน นี้ ที่ ตำบล แถว วัด หมื่น รักษ์บ้าน หล่อ ใน ลำ คลอง บาง กอก น้อย นาย ร้อย ตรี ดี ได้ เกิด ทะเลาะวิวาท กับ หลาน คุณ หลวง รณชิต กรมเสนาธิการทหาร บก เตะ เอา หลาน ลง ไป นอนคว่ำ อยู่ คุณ หลวง โกรธ เอา เก้า อี้ ไล่ ทุ่ม ถูก เขย ถึง ไล่ วิ่ง หนี พันละวันกัน อยู่ ทัน ใด นั้น นาย ร้อย ตรี ดี จะ บัน ดาล โทษะ ขึ้น มา อย่าง ไร ไม่ทราบ จึง ได้ หัน ไป เอา มีด ปลายปรา ยา จะ มา ทำ การ ต่อ สู้ แต่ ภรรยา แย่งไว้ ได้ แต่ เล่ม เล็ก ตรง เข้า แทง เอาพ่อ ตา สี่ แผล ข่าว ว่า ถึง กับ ได้ ตลัก หมอ ยื่อด แพทย์ ประจำ โรง พยาบาล ศิริราช ได้ ไป จัดการ เย็บ บาดแผล ที่ บ้าน อาการ ข้อน ข้าง น่า กลัว อยู่ มาก ส่วนบุตร์ เขย นั้น ได้ หลบ หนีไป แต่ เมื่อ คืนวัน นั้น แล้ว ต่อ ไป จะ จัด การ กันอย่าง ไร อีก หา ทราบ ไม่

ขะโมยซุม

มี ผู้ส่ง ข่าว มา ให้ ว่า ที่ แถว ถนนหัวลำโพงนอก แล ที่ ถนน รอง เมือง นั้นนับ ลำดับ ตั้ง แต่ มี พลตระเวร มา ตรวจตรา อยู่ บ้าง ดู ขะโมย ลอบ ล้วงลักค่อยห่าง ไป แต่ ส่วน ใน ตรอก ทรอก ถนนแล ในสวน นั้น ขะโมย ข้อนข้างซุม เพราะมัน ลอบ เข้ามา เมื่อ ชาว บ้าน หลับ สนิทใน เวลา ดึก สงัด เสีย โดย มาก เมื่อ ๒-๓ คืน มา นี้ ได้ มี คน ร้าย พา กัน งัดรั้ว บ้าน ท่าน ผู้ หนึ่ง ใกล้ กับ แถวบ้านนายนก แก้ว ตรอก มิศบือก ช่างสลักศิลาถนน รอง เมือง จะ เข้า ทำ การ โจรกรรม แต่ โดน เวลา เจ้า ของ ยังไม่ หลับ สนิทจึง เข้า ไป ทำ การ ไม่ ถนัด แล เมื่อคืนวาน ซืน นี้ ก็ ได้ มี คน ร้าย ลอบ เข้าไป ยก ตุ่ม น้ำ ตำทาน น่าประตูบ้าน นายโชติ ช้าง เรือน นายนกแก้ว จะ เปิดไป บังเอิน ศุนัก ข์ ใน เรือน เห่าขึ้น คน บนเรือนได้ กระแอมไอ ให้เสียง ผู้ ร้าย จึงไม่ กล้า ยก เอา ตุ่มน้ำ นั้น ไป แลในคืน เดียว กัน นั้น ได้ เกิด ผู้ ร้ายลอบ เข้าไป คว้า เอา เงิน ของ แขก ขับ รถ ห้องหนึ่ง ใน ตรอก ส่วน ใกล้ ถนนรองเมืองไปได้ ราว สามสิบบาท โดย ผู้ ร้าย ใช้ลูกกุญแจ ของ มัน เอง ลอบ ไข เข้า ไปใน ห้อง เก็บ เอา ของ อื่น ๆ แล เงินสามสิบ บาท นั้น ไป ได้ การ ที่ เปนเช่นนี้ ว่า ถ้า เจ้าพนักงาน ที่ ได้ ตรวจตราอยู่ นั้น ได้ เพิ่ม ความ ตรวจ ให้ กวด ขันเข้า อีก สักหน่อย จะ ดี

แล ได้ ทราบ ต่อ ไป ว่า เมื่อ คืน วันที่ ๑๙ เวลา ราว สอง ยาม เศษ ก็ ได้มี คน ลัก เสื้อ ผ้า จาก บ้าน หมู่ วัดแก้วแจ่ม ฟ้า วก มา ทาง ถนนสว่าง พวกเจ้าของ แล บ้าน ใกล้ เรือน เคียง ได้ รู้สึกขึ้น เอะอะ ไล่ ตาม มา จน เกือบ ถึง เชิงสพาน สว่าง โบลิศ นอก ฟอม ซึ่งประจำ ยาม แม้ บ้าน พระยา พิเรนทร์ ได้ออก ไล่ กวด จับ เอาตัวคน ร้ายได้ ก็พอ พล ตระ เวน ที่ เดิน ตรวจ ถนน หัวลำโพงนอก มาพบ เข้าจึง เข้า ไป รับเอาตัวคน ร้ายจาก โปลิศ นอก ฟอร์ม แล จะเรียกเอา มือ คู่ มือ ที่ ถือ ประจำ อยู่ นั้น ไปเสีย ด้วย แต่ หา ได้ ไม่ ตก ลงเปน อัน ปรอง ดอง ช่วย กัน ไป เที่ยวตาม หา โจทย์ ผู้ เจ้า ของ ทรัพย์ เพื่อ จะได้ ไป เสนอ แล แจ้ง ข้อ หา ให้ ลงโทษคน ร้าย ต่อ ไป

ทำ เกิน สมอม

มี ผู้ส่ง ข่าว มา ให้ ว่า เมื่อ คืนวัน ที่ ๑๙ เวลา ราว สอง ยาม เศษได้ มี ผู้พบ พล ตระเวน ที่ ถนน รอง เมืองตอน หลัง ออฟ พีศ รถ ไฟ ใหญ่ จับ ชายคน หนึ่ง ซึ่ง ต้อง หา ว่า ลัก สิ่ง ของ ได้ยิน เสียง คน ถูก จับ ร้อง ว่า การ จับ ก็ได้ ยอมให้ จับ โดย ดี แต่ เหตุ ใด พลตระเวน จึง ได้ ตี เอา ด้วย เล่า เขา เห็นว่า ที่ พล ตระ เวน ประ พฤติ เช่น นี้ คงจะ เลย ไป กว่า จิด ข้อ บัง คับ ของ กรมกอง ตระเวน เปน แน่ เพราะ ผู้ร้าย มิได้ ใช้ กำลัง ต่อ สู้แล วิ่ง หนี อย่าง ใด แล ที่ พล ตระเวน ทำ เช่น นี้ ที่ จะ เลยมือด้วย เลยปราบ ปรามจีน ลากรถ ไม่ได้ ระเบียบ ตาม ถนน มา แล้ว ด้วย ไม้ตะบอง เปน แน่ เข้า ใจ ว่า ถ้า หัว หน้าของ พนักงาน กอง ตระเวน ทราบ เหตุแล้วคง จะ ไต่ สวน ว่า กล่าว เสีย ให้ เปน ระเบียบ ใน การ จับ กุม คน ร้าย หรือในเรื่อง ปราบ ปราม จีน ลาก รถ นั้น มิให้ใช้ ไม้ตะบอง ใน เวลา ที่ ไม่ จำ เปนเปน แน่ จึง ส่ง ข่าว นี้ มา ให้ เปน การเสนอ เพื่อ จัดการ ตาม หน้า ที่ อัน ชอบ

อัคคีภัย

เมื่อ คืน วัน ที่ ๑๙ เวลา ราว ๑๑ ทุ่มได้ เกิด เพลิง ติด ขึ้น ใน ห้อง ตึก เชิงสพาน ตำรงสถิตย์ ร่วม ข้าง ใน บ่อน เบี้ยเพลิง ได้ ไหม้ เสีย เอา พื้น กระดาน แลไหม้ สิ่ง ของ เสีย หาย หลาย อย่าง แต่ชาว ห้อง ใกล้ เคียง ได้ ช่วย กัน ดับ เสียทัน ท่วง ที มิ ได้ ไหม้ ลาม ไป อีกเหตุ ที่ เพลิง ไหม้ นี้ ทาง ไต่ สวน ได้ความ ว่า จีน ผู้ อยู่ ใน ห้อง ก่อ ไฟ ต้มน้ำ แล้ว ไม่ ดับ ให้ หมด จึง เกิด เปนเชื้อ เพลิง ติด ไหม้ ขึ้น ซึ่ง เปนเหตุ น่า กลัว ใน เวลา ดึก ดื่น อยู่ หากบริเวณ นั้น ใกล้ บ่อน เบี้ย ยัง มี ผู้ คนบาง ห้อง ไม่ นอน กัน ก็ มี จึง ยังพอ ช่วย กัน ดับ ทัน ท่วง ที ถ้า หากว่า เปน ที่ อื่น ๆ เปน เช่น นี้ จะ มิ พากัน แย่ หรือ

ข่าว รีบ้บลิก จีน

(ต่อ วัน ที่ ๒๐ เดือนนี้)

ทำไม จีน จึง รีบ กู้เงิน

ข้อ ใหญ่ ใจ ความ เรื่อง เงิน อีกอย่าง หนึ่ง รัสเซีย ก็ มี ส่วน ให้ ประเทศ จีน กู้ รวม อยู่ ใน ๕ ชาติ เหมือนกัน เงินควร จะ เปน ข้อ สำคัญ การ ที่เอา เงิน ให้ ฝ่าย ศัตรู กู้ มา ต่อ สู้ กับตัว นั้น ดูมัน กระไร อยู่ แต่ รัสเซีย หาได้ คิด ไม่ ได้ ยอม ให้ จีน กู้ โดย ดีความที่ ได้ ตก ลงไว้ เดิม ไม่ ได้ เปลี่ยนแปลง ความ เห็น ใน เรื่อง นี้ มาก นัก

เมื่อ จะ พิจารณา ถึง ข้อ นี้ แล้ว อาการ ที่ รัสเซีย มุ่ง หมาย ว่า จะ ต้อง ทำสงคราม กับ จีน นั้น ดู ช่าง จะ ไม่มีเสียเลย หรือ จะเปน โดยรัสเซีย ไม่แคร์ต่อ จีน หรือ เห็น ไป ว่า จีน คง ไม่สามารถ จะ ต่อ สู้ กับ รัสเซีย แต่ ถ้านึก เช่น นั้น ก็ เปน การ ผิด เพราะรัสเซีย เคย ประมาท ยี่ปุ่น แล ยี่ปุ่นตอก เอา เจ็บ-มา คราว หนึ่ง แล้ว รัสเซีย คง จะ ยัง รฤก ถึง ข้อนี้ ได้อยู่

เรื่อง ประเทศจีน กับ ประเทศมองโกเลีย แล ประเทศรัสเซีย เปน ปัณหาสำหรับ วัน ของ จีน อยู่ คราว หนึ่ง แล้วก็ ค่อย ๆ หาย ไป จน เกือบ จะ เงียบ

ภาย หลัง ใน ประเทศจีนก็ จัด การตั้ง หมู่ ตั้ง คณะ ที่ เรียก ว่า สมาคม ขึ้นมี ๔ สมาคม บาง สมาคม เปน พวกยวนไซไซ บ้าง บาง สมาคม ก็ เปน พวกแอนตี้ยวนไซไซ แล แข่ง ขัน กัน หาสมาชิก แล เพ่ง เล็ง ดูอาการ กิริยาที่ยวนไซไซ ดำเนิน ราชการ ภาย ในมีเรื่องตั้ง คณะ เสนาบดี เปน ต้น ปอลิซี ของท่าน ยวนไซไซ นั้น เสนาบดี ไม่ เอา พวกเดียว กัน เอา ต่าง พวก อรรคมหาเสนาบดี ไม่ อาจ เลือก ได้ ตาม ชอบใจเมื่อ เช่น นี้ คณะ เสนาบดี สภา ก็ หา ลงร่อง รอย กัน ไม่ อย่าง ประเทศสยามที่ พระ บาท สมเด็จ พระ เจ้า อยู่ หัวทรงเลือก ตั้ง เสนาบดี โดย เฉาะ พระองค์อยู่ เวลา นี้

พวกสมาคม ก๊กหมินตั๋ง ซึ่ง เปนสมาคม เก๊กเหม็ง เดิม นั้น ต้อง การ ให้เลือก เสนาบดี ชุด เดียว กัน แล ให้อรรคมหา เสนาบดี เปน ผู้ เลือก

แต่ ยวนไซไซ ไม่ ยอม ตาม วิธี นี้คง เลือก ตั้ง เสนาบดี ตาม ชอบ ใจ แลมี ราชการ บาง อย่าง ที่ยวนไซไซ ลังเลใจ โดย ลำพัง อย่าง สมเด็จ พระเจ้า ซารกรุง รัสเซีย แล จะ ยาตรา ไป ไหน มีกอง ทหาร แวดล้อม เปน เกียรติยศ ผิดกว่า มหา ประธานาธิบดี ประเทศ อื่น แลยัง ใช้ ธรรม เนียม ที่ พวก เก๊กเหม็ง หาว่า แอบ สดุด อยู่ มาก คือ เปน ประธานาธิบดี ที่ มี อำนาจ อย่าง พระเจ้า แผ่นดิน ที่ ใช้ วิธี ปกครอง อย่าง แอบ สดุดมอนาก์ดัง ประเทศ สยาม เวลา นี้

ใน ข้อ นี้ พวก ยวน ไซไซ เถียง ว่าบ้านเมือง กำลัง ยุ่ง เหยิง แลกฎหมายก็ ยังไม่ มี เพียง พอ แล ถ้า จะ ต้องทำ อะไร เปน พิธี ไป เสีย หมด แล้ว การยุ่ง ยาก ต่าง ๆ ก็ จะ เกิด ขน เช่นพวก ที่ จะประ ทุษฐ ร้ายรัฐบาล เช่นนายพล ทั้ง สอง ถ้า ไม่ รีบ ประ หาร ชีวิตร์ทัน ที พวก พ้อง ของ นายพล เอกนั้นก็ อาจ จะ ลุก ขึ้นอีก เมื่อ หัว น่า ยัง อยู่

ใน เรื่อง เหล่า นี้ พวก เก๊ก เหม็งไม่เปน ที่ พอ ใจ มาก เพราะ ความ ประสงค์ ของ เขา อยาก ให้ ประเทศ จีน เปนอย่าง ประ เทศ อเมริกา แล ประ เทศฝรั่ง เศส ทัน ที

ความ เข้า ใจ ผิด ใน เรื่อง การ ปกครอง นี้ ขน โดย มาก ยัง เข้า ใจ ผิดกัน อยู่ บาง คน คิด แต่ เผิน ๆ ว่าถ้า เปน ประ เทศ รีบ้บลิก แล้ว ความยุติ ธรรม จะ เกิด ขึ้น ทัน ที ดู ประหนึ่ง ว่า ขึ้น ชื่อ ว่ารีบ้บลิก แล้ว อาจจะ กล่อม เวลา หรือ ขัด ถู น้ำ ใจ พลเมืองแล ข้า ราชการ ให้ เปน ยุติธรรม ขึ้น ได้ทุก ๆ คน เพราะ ฉนั้น ทุก ๆ คน ที่ปกครอง อย่าง อื่น อยู่ ล้วน แต่ หาย ใจเปน รีบ้บลิก โดย มาก แล เข้า ใจว่า ประเทศ ที่ จัด เปน รีบ้บลิก เปน วิธี ดี ที่ สุด ใน โลก แล เมื่อ จัด เปนรีบ้บลิก แล้ว บ้าน เมือง จะ เรียบ ร้อยทัน ที อย่าง ที่ พวก เก๊กเหม็ง บาง คนเข้า ใจ กัน โดย ไม่ ได้ คิด ถึง ราษฎร ของ ประเทศ ว่า มี ความ รู้ ที่จะ ปฏิบัติ ราชการ อย่าง รีบ้บลิก อย่างถูก ต้อง ได้ แล้ว หรือ

เพราะ ฉนั้น ประเทศ จีน ใน ชั้นนี้ ถึงแม้ ว่า จะ เรียก ว่า รีบ้บลิก ก็ จริง แต่เปน ประเทศ รีบ้บลิก ที่ใหม่ ที่ สุด ในโลกกฎหมาย ก็ ยัง ไม่ เพียง พอ ผู้ สามารถ ที่ จะ ปฏิบัติ ให้ ถูก ต้อง ไป ทุกอย่าง ก็ ยัง ไม่ มี พอ

ทั้ง อาศรัย เหตุ ดิน ฟ้า อากาศ แลน้ำใจ พลเมือง แล ข้า ราชการ ทั้ง เปนประเทศ ที่ กว้าง ขวาง ใหญ่ โต มี พลเมือง มาก น้ำ ใจ พล เมือง เปน พวกยุ ง่าย เรื่อ ง่าย ซึ่ง จะ ปกครอง ให้เรียบ ร้อย ใน ชั่ว วัน เดียว ไม่ได้ ยวนไซไซ จึง ได้ อนุโลม ตาม กาละ เทศะ แล

ปฏิบัติ ราชการ ไป ให้ ถูก กับ สมัย ที่ บ้าน เมือง ตก อยู่ ใน ความ ยุ่ง ยาก ลวก เก็ก เหมิ่ง ร้อง ว่า จัด อย่าง แอบ ดูด เพราะ อยาก จะ ให้ เป่น อย่าง ประ เทศ อเมริกัน แล ประ เทศ ฝรั่ง เศส ใน บัด นี้ ซึ่ง บ้านเมือง ของ เขา ได้ จัดการ ปกครอง โดย วิธีนี้ มา นับได้ หลาย สิบ ปี แล้ว แล พล เมือง ของ เขา ก็ มี ความ รู้ คือ ได้ เล่า เรียน โดย มาก ถ้า จะ เปรียบ กับ พล เมือง จีน แล้ว ยัง ไกล กัน มาก แล ทั้ง เมือง จีน ก็ ยัง ใหม่ อยู่ ดัง ได้ กล่าว แล้ว เพราะ ฉนั้น จึ่ง จะ เปรียบ กัน ยัง ไม่ ได้ จำ เปน ต้อง จัด การ อนุโลม ไป ตาม กาล สมัย ซึ่ง นานา ประเทศ ก็ เห็น ด้วย ปอลิซี ของ ยวน ไซไช ซึ่ง จัด การ ปก ครอง อยู่ เวลา นี้ มี เหตุ พอ จะ ยก ขึ้น อ้าง ว่า มหา ประเทศ จึ่ง ได้ รับ รอง รัฐบาล รีปับลิก แล้ว

สาเหตุ เล็ก น้อย ที่ พวก เก๊ก เหมิ่ง ไม่ รอบ ปอลิซี ของ ยวนไซไช จึ่งมี เสียง เรื่อง ว่า ถ้า ถึง คราว เลือก ประ ธานาธิบดี ใหม่ แล้ว ควร จะ เลิกยวน ไซไช เสีย แล เลือก ประธานาธิบดี ใหม่ แล จะ จัด การ ประเทศ จีน ให้ ดำเนินผิด กว่า ครั้ง นี้ เสียง นี้ก็ย่อม แพร่ หลาย หนัก ขึ้น พวก แอนตี้ ยวนไซไช ก็มี ขึ้น มาก แต่ พวก ที่ เห็น ด้วย ยวน ไซไช ก็ มี ถึง กับ มี ข่าว ที่ คอย จะ ทำ ร้าย ยวนไซไช ถึง ต้อง จัด การ ป้อง กัน อย่าง แรง แรง แต่ ก็ ไม่ มี เหตุ ร้าย เกิด ขึ้น ได้

ใน ระหว่าง นี้ สมาคม หนึ่ง เรียก ว่า สมาคม ก๊ก หมิน ต๋อง หรือ ตั้ง เปน สมาคม ที่ มี สมาชิก ล้วน แต่ พวก เก๊ก เหมิ่ง เดิม แล แอนตี้ ยวน ไซไชอย่าง ฉกาจ ฉกรรจ์

(ยัง จะ มี ต่อ ไป)

(โปรด พลิก น่า๖ ยัง มี ข่าว)

แจ้งความ ขายเลหลัง

ผู้ มี ชื่อ ในท้าย แจ้ง ความนี้ ได้ รับ คำ สั่ง จาก ห้าง มา กัว กำปนี ลิมิเต็ด ผู้ เปน เอเยนต์ บริษัท เรือ กลไฟ นอร์ด เยอรมันลอยด์ ให้ ขาย เลหลัง ณะวัน ศุกร ที่ ๒๐ มิถุนายน เวลา บ่าย ๓ โมง ตรงที่ โรงกุดังห้าง สี่ตา (วินด์ เซอร์ กำ ปนี) สิ่ง ของ ที่ จะ ขาย นั้น มี สิน ค้า ต่างๆที่เบียก น้ำ ซึ่งส่ง เข้ามา โดยเรือ ซีสีเดีย ซึ่ง ได้ เกิด เพลิง ไหม้ ขึ้น มีกิบ เหล็ก ใหญ่ สอง หีบ เครื่อง มือ มี เลื่อยสำหรับ ทำ รูป พรรณ ทอง เงินหนึ่ง หีบ ลูก บิด ประตูมีกหีบประมาณ ๑๕๐ โกรส ผ้าโปร่ง สำหรับ เย็บ มุ้ง ๓๐ไม้ กุญแจหอยโข่ง ๓ หีบมี ประมะณ๒๐๐โหล กระดาน ระนวน ๑ หีบ ไม้ ฟุต ๒ หีบ แล มี ของ ต่าง ๆ อีก ๑๕ หีบ

ข้อ สัญญา ตาม เคย ผู้ ซื้อ ต้อง เสีย ภาษี ๑๐๐ ชัก ๓เอง แล ค่า โสหุ้ย อื่น ๆ ต่าง ๆ ด้วย แล ต้อง ขน เอา ของ ที่ รับ เลหลัง นั้น ไป ภาย ใน ๒๔ ชั่ว โมง นับ ตั้ง แต่ เวลา เลหลัง เปน ต้น ไป โดย ชำระ เงิน สด

แล ณะ วัน เสาร์ ที่ ๒๑ มิถุนายน เวลา บ่าย ๒ โมง ครึ่ง จะได้ จัดการ ขาย เลหลัง ที่ ห้าง ยีกลูเซอร์ ตำบล สพาน พิทย์เลิศร น่า บ้าน พระ ยา พิพัฒน์ โก ษา สิ่งของต่าง ๆ ที่ ยังเหลือ จากการเล หลังณะวันเสาร์ที่แล้ว มีหมวก รองเท้า ถุงเท้าสำหรับหญิง แลชาย เด็ก แลผู้ใหญ่ เสื้อ ชั้น ใน กะเกียง แขวน แล กะเกียง ตั้ง ร่มแพร แล ผ้า ผ้า ต่าง ๆ เครื่อง เหล็ก ทอง เหลือง สกรู น็อต ต่าง ๆ แล ภาชะนะ ใช้ สรอย ทำ ด้วย เคลือบ แก้ว ต่าง ๆ กรอบ รูป กล่อง ยา ซิกา แรต เงิน นาฬิกา พก ตาย นิกา เงิน นิเกอร์ ต่าง ๆ

ข้อ สัญญา ตาม เคย แล ห้าม ขาด ไม่ ให้ ผู้ รับ เลหลัง ขน สิ่ง ของ นั้น ไป ใน ระ หว่าง เลหลัง สิ่งของ นั้นต้อง ขน เอา ไป ให้ หมด ใน วัน จันทร์ ที่ ๒๓ มิถุนายน ระหว่าง เวลา ๓ โมง เช้า ถึง บ่าย ๓ โมง โดย ชำระ เงิน สด

ผู้ ใด อยาก ทราบ ความ เลอียด โปรด ถาม

คัน เคงฮวย

ผู้ เลหลัง แล จัด การ ทรัพย์ มรฎก

สคร ปราโมทย์เมือง

◎ วัน เสาร์ ที่ ๒๑ ต้อง เด็ด ดอก เหลือ จะ ทอด หุ่ย อยู่ ดู ให้ ได้ เสียง ลือ สร้า วิก หน้า ปรีดาลัย สนุก ใหญ่ ส่ม โจท ปราโมทย์ เมือง ด้วย สาว เหนือ เครือ แมว จะ แง้ว ต่อ พิลึก พอ เทียว ละ ชื่อ ลือ กระเดื่อง อาทิตย์ ที่ ๒๒ ลอง รำ เถือง เขา ลือ เรื่อง จักระ แหล่นว่า แสน คม นายโรง ช้อย หล่อน จะ ปล่อย ผี มือ รุก ร้าง ทอง สุก ตลก บ่อ ไม่ ขอ ส่ม แก้ว ชิด แสร แล จินดา มารคม ขอ ไป ชม สมใจ ให้ ได้ เลย ฯ

ลครปราโมทย์

◎ อ๊อยแอ๊ อี๊ปาก นาค จำศีล กระ เดื่อง ดิน ดั้น มา เวลา ดึก เรื่อง ฆ่า ลูก ถูก นรก หก รุม ลึก มะ ลิ่ม ตึก เตือน ตา ให้ มา พิศ มีเผา ตนจนเปน ๆ เห็น ณมัด มี ทั้ง ศัด ตัว ขาด น่า หวาด จิตร์ สองวัน ต่อขอ ให้ มา วันอาทิตย์ กะทะ ทอง แดง แรงฤทธิ์ศักดิ์ สิทธิ์ นัก ใครไม่ มา ว่า ไม่ ดี ไม่ มี โชค ถึง ฝน โซกซู่ ลอยมา ลอยตัก มาคจำศีล ดิ้น โห้ โด้ หลงรัก เกิดอย่าพักเกรงฝน มา ยล เทอญ

ล ๑๙, ๓, ๕๖ ๓ ว.

พยนต์ สยาม วาดา

ตลาด น้อย

วันเสาร์ ที่ ๒๑ อาทิตย์ ที่ ๒๒ ใน ๒ วัน นี้ หนัง หยุด พัก การ ฉาย ไว้ เปลี่ยนเปน ลคร ถ้า ท่าน ผู้ จะ อุดหนุน แพนกหนัง โปรด รอ ฟัง คำประกาศ ร้าง น่า ต่อไป แต่ คืน นี้ หนัง เปลี่ยน ใหม่ หมด ลง ไว้ แต่ เรื่อง พระเยซู คฤศต์

ล, ๒, ๖, ๒๔๕๖ ๑ ป

ประกาศ อย่าง สำคัญ

ควร ดู ให้ตลอด เพราะ มี ของ ที่ ดี ๆ ตก เข้า มา ใหม่ มาก

กางเกง แพร เชียงไฮ้ ได้ สั่ง อย่าง พิเศษ เข้า มา อีก แล้ว มี สี แปลก ๆ หลาย สิบ สี ล้วน แต่ สี งาม ๆ ที่ ไม่ เคย มี เข้า มา จำหน่าย เลย ใน กรุงเทพ ฯ ถ้า ต้อง การ เชิญ มา เลือก สี ที่ งาม ๆ เสีย ก่อน มา ช้า จะ หมด เสีย มี ราคา ๖ อย่าง ๔, ๕, ๖, ๗๘, ๙, ๑๒, บาท นอก จาก นี้ ยัง มี กางเกง แพร ตอก แพร โล่ แพร ย่น หาง ไก่ แพร ดำ มะเกลือ แพร ญวน อย่าง ดำ เนื้อ อ่อน ขึ้น มัน แพร ดำ ดง รักสำหรับ ใส่ เล่น เย็น ๆ ผ้า ม่วง เชียง ไฮ้ อย่าง แท้ เนื้อ หนา ขึ้น มัน น่า เคียว หรือ สอง น่า มี จำหน่าย ที่ ห้าง นี้ มาก มี สี น้ำ เงิน สำหรับข้า ราชการ อย่าง งามๆ กับ สี ตรง ตาม ราย วัน ทุก ๆสี และ สี พิเศษ ต่างๆ อีก มาก มี ราคา ๗ บาท ๙ บาท ๑๐ บาท อย่าง พิเศษ ผิด กว่าธรรมดา ราคา ผืนละ ๑๒บาท หมวก ขลิบ ริมสี ต่าง ๆ พึ่ง สั่ง ตก เข้า มา ใหม่ อีก หลาย สิบ สี ราคา ใบ ละ ๓ บาท ถ้า ท่าน จะ ต้อง การ อย่าง สี เลือด หมู ขลิบ ดำ ข้าพเจ้า ขอ เตือน ว่า จำหน่าย จวน จะหมด เสีย แล้ว ถ้า ท่าน ทำ ช้า ช้า คง ไม่ ได้ ใช้เปน แน่ อย่าง พื้น ขาว ขลิบ ดำ หรือ น้ำเงิน ราคา ๓ ใบ ๒ บาท ๕๐ สตางค์ หมวก อย่าง ทรง หลุบ ลาดเชือก ราคา ๑ ใบ ๓ บาท หมวกใบตัดทรงแปลกๆ หลาย สิบชนิด ราคา ๒, บาท ๒, บาท ๕๐ สตางค์ ๓ บาท หมวก ใบ ห่อมี ผ้า พัน สี ต่าง ๆ ราคาใบ ละ ๗ บาท มาก ท่าน ที่ ชอบ ใช้ หมวกใบ ห่อ ผ้า พัน สี ต่าง ๆ ตาม ห้าง ฝรั่ง ราคา ใบ ละ ๑๔, ๑๕ บาท ถ้าท่าน มา ทด ลอง อย่าง ราคาใบ ละ ๘ บาท ของ ข้าพเจ้า บ้าง ท่าน คง คิด ใจ เปนแน่ หมวก ไหม ตรา สิงโต ของ ห้าง นี้ อย่าง เนื้อ ละเอียด เส้น ไหม กลม ได้ จำหน่าย มี ชื่อ เสียโด่ง ดัง มา นาน แล้ว เปน ไหม ปานามา อย่างแท้ ทำ ที่ เมือง อเมริกันราคา ๑๐, ๑๒, ๑๔, ๑๕, ๑๖, ๑๘, ๒๐ บาท กาดื่มน้ำ ใส่ น้ำ ร้อน ทน ได้ ๑๒ ชั่วโมง รับ ประกัน ไม่ จริง คืน ได้ราคา ใบ ละ ๕ บาท เข็ม ขัด หนังจระเข้ อย่าง ขึ้น มัน สองน่าก้าไหล่ทอง ๒๒ กาหรัดหรือ อย่างก้าไหล่ นาคผู้ หญิง ราคา ๒ บาท ๒ บาท ๕๐ สตางค์ ผู้ ชาย ๓ บาท ๔ บาท นาฬิกาข้อมือเรือนทองสายทองมี ราคา ๒๐, ๒๒, ๒๕, ๓๐, ๓๕, ๔๐, ๖๕, ๗๐, ๗๐, ๗๕ บาท เข็มกลัด เลื่อ ทอง คำแท้ ราคา ๑ อัน ๓ บาท ๕๐ สตางค์ นาฬิกา สมอ มี ประกัน ๕ ปี ราคาเรือน ละ ๓, ๔, ๕, ๖ บาท ลื่อ ฝน อย่าง ดี ราคา ตัว ละ ๑๒, ๑๔, ๑๕, ๑๖, ๑๘, ๒๐, ๒๕, ๓๐ บาท เชิญเร็วหน่อยขอ รับ พึ่ง ตก เข้า มาเที่ยวนี้ เอง รถ จักรยาน ตรา มงกุฎ อย่างดีเลิศ ใช้วัน มี เครื่อง พร้อม ราคา คัน ละ ๗๕ บาท รถ ฝรั่งเศษ ตรา ทหาร มีเครื่อง พร้อมเติมราคา คัน ละ ๖๐ บาท ลดราคา ๕๕ บาท นอกจาก นี้ ยัง มี รถ ยี่ห้อ ต่าง ๆ ใส่ ยาง ตันลอบ ทั้ง นอก ใน ราคา คัน ละ ๖๕ บาท ๗๘ บาท ๗๐ บาท ยาง ตันลอบ ใน ๓ บาท ๕๐ นอก ๖ บาท ๒๕

ตะเกียง ดอนดอน ลด ราคา

ตะเกียง ดอนดอน อย่าง เก่า อย่าง ดี ชนิด แสง ไฟ สว่าง ๗๐๐ ดวง เทียน ลด ราคา ดวง ละ ๒๕ บาท ชนิด แสง ไฟสว่าง ๘๐๐ ดวง เทียน ลด ราคา ดวง ละ ๓๐ บาท ใส่ โปร่ง อย่าง ดี ลด ราคา โหล ละ ๖ บาท ขาย ปลีก อัน ละ ๕๐ สตางค์ โป๊ะ แก้ว ลด ราคา ใบ ละ ๑ บาท เครื่อง อาไหล่ มี ขาย พร้อม

ห้าง ซินซินอะ ถนน พาหุรัดน์

หนัง ใหม่

ละ ฉาย ๘ เรื่อง

(โดย พระ บรม ราชา นุญาต)

บริษัท พยนต์พัฒนาการ เหนือ สาม แยก ถนน เจริญ กรุง

จะ ฉาย ตั้ง แต่คืน วันเสาร์ ที่ ๒๑ มิถุนายน พระ พุทธ ศักราช ๒๔๕๖ เปน ต้น ไป หนง พึ่ง ได้รับ มา ใหม่ ๘เรื่อง นี้ ข้าพเจ้ารับ รอง ว่า เปนเรื่อง ที่ สนุก แล เปน เรื่อง คติ ทุก เรื่อง คือ

๑ เรื่อง แมาซ์ ลินเดอร์ ชุด ใหม่ ๒ เรื่อง ฉาก เล่น กล พิศดาร ต่าง ๆ ๓ เรื่อง ยิง เพื่อน สำคัญ ว่า หมี ๔ เรื่อง นาย อำ ภอ รับ สิน บน ๕ เรื่อง ผัว ลอง ใจ เมีย ๖ เรื่อง พ่อ ตา แปลง ตัวเปน ลูก สาว ๗ อุบาย ของ พวก ขอ ทาน ๘ เรื่อง วิธี ทำ เครื่อง พิมพ์ ดีด (แรมมิงตัน)

เชิญ ! เชิญ !! เชิญ !!!

นาย ซองอิวน ผู้ จัด การ

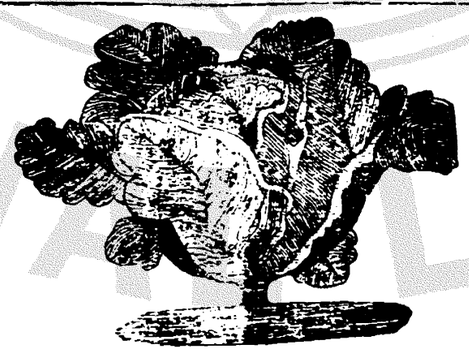

ตก เข้า มา ถึง อีก แล้ว

พืช พรรณ์ ไม้ ที่ ขาด คราว ไป นั้น ได้ตก เข้า มา ถึง แล้ว ท่าน ผู้ ที่ เคย ซื้อ ไป พาะ ก็ เปน อัน ทราบ ได้ แน่ ว่า พืช พรรณ์ ที่ สั่ง เข้า มา ใน ปี นี้ ขึ้น ได้ จริง แต่ บาง ท่าน ที่ ยังไม่ เคย ซื้อ (จาก ห้าง ข้าพเจ้า) ไป เพาะ ก็ มีความ สงสัย ว่า เพาะ จะ ขึ้น จริง หรือ ? จะ มี ดอก อย่าง นั้น หรือ ? แต่ ไม่ รู้ ที่ จะ ทำ อย่าง ไร ได้ นอก จาก ท่าน จะ ได้ เห็น ผู้ ที่ ซื้อ ไป เพาะ ขึ้น นั้น เปน พยาน หรือ ท่าน จะ ลอง ซื้อ ไป เพาะ ให้ เห็น ประจักษ์ แก่ ตา เอง ใน ระหว่าง นี้ ก็ เปน ฤดู อัน เหมาะ กับ การ เพาะ ปลูก อยู่ แล้ว ซึ่ง ชาว เรา ควร จะ หา พืชพรรณ์ มา เพาะ เล่น บ้าง แล ห้าง นี้ สั่ง เข้า มา แปลก ๆ กว่า เคย ไม่ ต่ำ กว่า ๔๐–๕๐ ชนิด ทุก ๆ เที่ยว เมล์ ระหว่าง ฤดู ฝน นี้

ห้าง ขาย ยา บางกอกบางรัก กรุงเทพ ฯ

น้ำมน ตับปลา วอเตอร์ เบอรี่

ยาน้ำมัน ตับ ปลา นี้ ได้ ปรง ขึ้น ตาม วิธีเวช ศึกษา อย่างใหม่ ไม่ มี กลิ่น เหม็น คาว และ รส สะอิด สะอิบน ด้วย น้ำมัน นี้ จะ ก่อ สร้าง และ บำรุง อวัยวะ เร็ว กว่า น้ำ มัน ตับ ปลา ชนิด อื่น ๆ ทั้ง เปน น้ำ มน อย่าง บริสุทธิ์ ดี รับ ประทาน แล้ว จะ ซึม เข้า ไป เอว ทั่ว สรา พางค์ กาย น้ำมันตับ ปลา อย่าง ธรรมดา นั้น ไม่ มี คุณ ดัง กล่าว แล้ว - เพราะ น้ำมัน ตับปลา อย่าง อื่น เมื่อ กิน แล้ว บางที ถึง อาเจียน อาการ ที่ คน เจ็บ ไข้ จำต้อง อาเจียน นั้น จะ เกิด มี โทษ มาก กว่า ได้ ผล เหตุ ฉนี้ เห็น ได้ ว่า น้ำ มัน ตับ ปลา วอเตอร์ เบอรี่ มี คุณ ประโยชน์ หลาย ทาง

มี ขาย ที่ โรง จำหน่าย ยา ทกแห้ง ขวด เล็ก ๒ บาท ขวด ใหญ่ ๓ บาท

ยา ฟอก หมวก ตก เข้า มา แล้ว

ยา นี้ ใช้ ฟอก หมวก ปานามา หรือ หมวก ฟาง ให้ งด งาม ประดุจ ของ ใหม่ ได้ โดย ง่าย แล รวด เร็ว ทั้ง ไม่ ทำ ให้ ไหม ฟาง กระด้าง หรือ เปน อันตราย แต่ อย่าง ใด เลย

วิธี ใช้–เอา ยา ละ ลาย น้ำ พอ สม ควร แล้ว ทา หมวก ด้วย แปรง ตาก ให้ แห้ง เปน พอ ราคา ห่อ ละ ๒๕ สตางค์ ฟอก หมวก ได้ ๒ ใบ

ซื้อ ได้ ที่ ห้าง มิวซวดส์ โตร์ ตลาด น้อย หรือ ตรง จาก ห้าง ที่ มี นาม ข้าง ท้าย นี้ ก็ ได้

บริษัท ยา สูบ สยาม

เชิง สพาน พิทย์ เลิศร กรุงเทพฯ โทรศัพท์ ที่ ๑๕๗

ล, ๒๕, ๒, ๒๓ ๑, ป

เสื้อ ฝน อย่าง บาง สี ดำ และ สี ต่าง ๆ หลาย สิบ สี มา ถึง แล้ว ได้ สั่ง เสื้อ ฝนอย่าง บาง สี ต่าง ๆ ตก เข้า มา หลาย ชนิด มี ทั้ง อย่าง มี หมวก กัน ฝนพร้อม และไม่ มี หมวก มี รูปต่างๆ หลาย อย่าง อย่าง มี แขน และ อย่างคลุม และ อย่าง สำหรับ ขี่ รถจักรยาน แล อย่าง ทำ ด้วยไหม มี ราคา ตัว ละ ๖–๙–๑๒ –๑๔–๑๖–๑๘–๒๐–๒๕–๓๐ บาท ผ้า ห่ม และ ผ้าสพาย ทำ ด้วย ไหม ลาย โปร่ง อย่าง งาม ๆ มี สี ต่าง ๆ ราคา ผืน ละ ๑ บาท ๕๐ สตางค์ ๒ บาท, ๒ บาท ๕๐ สตางค์ ๓ บาท, ๓ บาท ๕๐ สตางค์ ๔ บาท ผ้า พื้น ล้าย หลอด อย่าง ดี สี ต่าง ๆ ตก เข้า มา ใหม่ ราคา ผืน ละ ๓ บาท ม่วง เชียงไฮ้ แท้ อย่าง เนื้อ หนา มี สี น้ำ เงิน อ่อน น้ำ เงิน แก่ แล สี ต่าง ๆ หลาย สิบ สี ราคา ผืน ละ ๗–๙–๑๐–๑๒–๑๕ บาท หมวกใหม่ ปานามา แท้ มี ตก เข้า มาใหม่ อีก มาก หมวก [illegible] ขลิบริม และ ใบ หู ขลิบ สี ต่าง ๆ ตก เข้า มาใหม่ เสมอ เชิญ เร็ว หน่อย น้ำ ท่วม [illegible] จะ หมด แล้ว

ง่วน เซ้ง ถนน พาหุรัดน์ กรุงเทพ ฯ

โรง หนัง วัง เจ้า ปรีดา

วันเสาร์ ที่ ๒๑ วัน อาทิตย์ ที่ ๒๒ วัน จันทร์ ที่ ๒๓ ในสาม วันนี้จะ ฉาย หนัง เรื่อง ที่ รับ มา ใหม่ คือ หนัง ชุด ใหม่ ที่ ๑ เรื่อง อเมริกัน ปราบ คน ดง ครั้ง ที่ ๒ เรื่อง เรื่อง สนุก กว่า วิก ก่อน มาก มี หัว หน้า ใหญ่ ของ คน ดง ใส่ หมวก มี เขา คล้าย กับ วัว กระทิง มี พล เมือง กับ พวก ทหาร ได้ ช่วย กัน ปราบ คน ดง ได้ ต่อ สู้ กัน โดย สามารถ หนัง เรื่อง นี้ ยาว ๑๐๐๐ ฟีต สอง ชุด ใหญ่ ๆ ต่อ กับ ชุด บริษัท ทำ รถไฟ แล ได้ เห็น เครื่อง จักร์ ที่ ทำ รถไฟ ด้วย มี คน ทำ งาน โดย มาก เมีย ของ นาย ห้าง ได้ เปน ชู้ กับ ผู้ จัด การ นาย ห้าง ได้ พยายาม ตาม แก้ แค้น ต่าง ๆ จน ที่ สุด ภาย หลัง ได้ ตก รถ ไฟ ตาย ทั้ง ๓ คน หนัง เรื่อง นี้ ยาว ๒๘๐๐ ฟีต สอง ชุด ใหญ่ ๆ ต่อ บริษัท นี้ ได้ มี หนัง ชุด ยาวๆ ใหญ่ ๆ หลาย ชุด ต่อ มี เปลี่ยน เสมอ ขอ เชิญ ท่าน ทั้ง หลาย มา ชม แต่ หัว ค่ำ ถ้า มา ช้า จะ ไม่ มี ที่ นั่ง เพราะ หนัง วิก นี้ สนุก มาก แล หนัง ๒ เรื่อง นี้จะ ฉาย ๓ คืน เท่า นั้น

นาย ซุ่นใช้ ผู้ จัด การ

ถึง แล้ว ต้องการ โปรด เร็ว หน่อย น้ำ หอม ตรา กินนร ชื่อ ใช้ แล้ว ไม่ เข็ด

ห้าง นี้ จำหน่าย หมด ราดคราว มา ตั้ง ๒๕ วัน แล้ว ไม่ มี น้ำ หอม จะ ขาย เพราะ มี ผู้ นิยม ใช้ กัน มาก

ขอ แจ้ง ความ ให้ ท่าน ทั้ง หลาย ที่ มา สั่ง ไว้ ว่า น้ำ หอม มา ถึง แล้วให้ ลง แจ้ง ความ บอก ให้ ทราบน้ำ หอม ตรากินนร ดีจริงๆ ท่านทั้ง หลายได้ ทด ลองแล้ว ใส่ ผ้า เช็ด หน้า หอม ได้ หลาย วัน ได้ รับ หีบ เพลง ตรา ห่ น ๑ อย่าง ๑ สตรู อย่าง เข้า มี เข้า แตร ได้ ราคาใบ ละ ๗ บาท หีบ เพลง ชนิด นี้ ใช้ ทน ถน แล กลีบ ไม่ เสีย แพง หน่อย ก็ จริง ดี กว่า ซื้อ หีบ เพลง ชนิด ที่ ถูก เครื่อง ฉาย หนัง อย่าง ขนาด กลาง ใช้ ไฟฟ้า ตาม บ้าน ก็ ได้ อย่าง ไฟ แก๊ศ ชนิด รถ ยนต์ ใช้ ก็ ได้ อย่าง ชนิด ที่ ใช้ กอซอ ก็ ได้ ราคา เครื่อง ละ ๒๐๐ บาท ตัว หนัง ราคา หลา ละ ๒๐ สตางค์ ตะเกียง ดอนดอน อย่าง ๗๐๐ แรง เทียน ๗๐๐ แรง เทียน ได้ ตะ กียง ดอนดอน อย่าง อับ สี เหลี่ยม ราคา โหล ละ ๗ บาท เครื่อง อาไหล่ ตะเกียง ดอนดอน มี พร้อม หมวก ไหม ปานามา ห้าง นี้ มี ราคา ๓ อย่าง คือ ๑๖–๒๐–๒๕ บาท หมวก ไหม ชนิด นี้ เปน หมวก ที่ สาน ด้วย มือ ไม่ ใช่ ชนิด สาน ด้วย จักร์ เหมือน อย่าง ที่ ร้าน อื่น ขาย ได้ รับ หมวก สักหลาด ไหม บือลลิโน รูป ทรง สมัย ใหม่ มี เข้า มา อีก มาก ราคา ตั้ง ๕ บาท ถึง ๑๒ บาท หมวก ช้า ราชการ อย่าง หุ้มแพร สี ไพล ราคา ใบ ละ ๔ บาท ๕๐ สตางค์ อย่าง สี ขาว ราคา ใบ ละ ๓ บาท ๕๐ สตางค์ มี หมาย สี กระทรวง พร้อม มี ครุฑ ติด หน้า หมวก อย่าง ตัว เงิน อาไหล่ ทอง คำ ราคา อัน ละ ๑ บาท ๕๐ สตางค์ เครื่อง แตรวงมีพร้อมจักร์ เย็บ ผ้า มี หลาย ชนิด ผ้า ม่วง เชียงไฮ้ สี ต่าง ๆ อย่าง แท้ มี มา มาก รถ จักรยาน มี หลาย ชนิด ราคา เครื่อง พร้อม คัน ละ ๕๕–๖๕–๗๕ เชิญ ท่าน มา ชม

นาย ซุ่น ใช้ รัตนมาลา ผู้ จัด การ

ก่อนเมื่อใช้

เมื่อใช้แล้ว

ยาบำรุงโลหิต

แจ้งความมายังท่านทั้งหลายทราบ ด้วยข้าพเจ้ามียานิดหนึ่งเปนยาอย่างดี และมีคุณประโยชน์สำหรับของสัตว์ [illegible] ที่เกิดขึ้นด้วยระดูเสียในสตรีทั้งหลาย [illegible] ปวดเจ็บ [illegible] เมื่อยบวม ปวดเจ็บตามสำไส้ [illegible] ยานี้ชนิดนี้มีจำหน่ายที่ ห้างขายยาปาเปบราเดอร์ ราคาขวดละ ๑ บาท ๕๐ สตางค์ ตำบลถนนราชวงษ์

ไม่น่าเสียดายสตางค์

ข้าพเจ้ามียาแก้สัญจรโรคอย่างเก่งจำหน่าย

เรียกว่ายา "น้ำสีไข่มุข" แก้สัญจรโรครั่วรัง โลหิตพิการ อ่อนเพลียเมื่อยขบ ขบวัดปวดศีรษะ ตำรัอเลกระดูก มักเปนแผลพุออกตามร่างกายจับไข้บ่อย ๆ เมื่ออาหารเปนต้น

ถ้าใช้ยาขนานนี้แล้ว จะเห็นคุณเพราะจะหายขาดทีเดียว ราคาขวดละ ๑ บาท เท่านั้น อย่างแก้มีจำหน่ายเฉพาะที่ห้างปาเปบราเดอร์ สี่แยกวัดดึก กรุงเทพฯ

เมื่อใช้ยาวรรณโรคสังหาญ

เมื่อผู้ใดรู้สึกว่าไข้ผิดปรกติ ควรจะรีบซื้อยาที่เรียกว่า "วรรณโรคสังหารไข้สด" มารับประทานเสีย ยาขนานนี้นอกจากแก้ไข้และบ้องกันและรักษาวรรณโรค [illegible] ทำให้ร่างกายแขงแรง ประศจากความอ่อนเพลียเมื่อยขบ และทำให้นอนหลับสนิท รับประทานได้ทั้งผู้ใหญ่และเด็ก แต่เด็กรับประทานมื้อละ ๑ ช้อนชา

ห้างปาเปบราเดอร์ สี่แยกวัดดึก กรุงเทพฯ

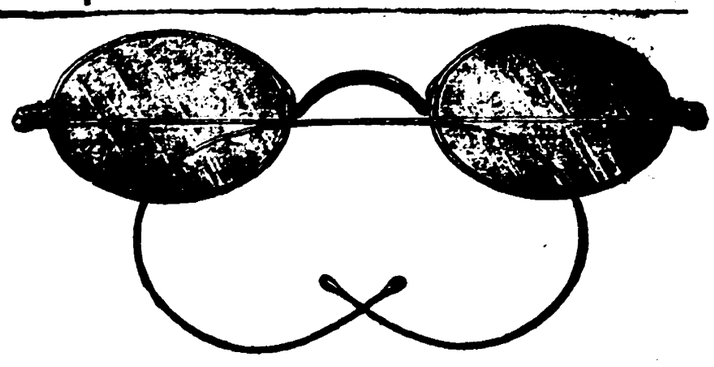

รางวัลการแสดงกสิกรรมและพานิชการ

รัตนโกสินทร์ ศก ๑๓๐

แจ้งความ

แว่นตาห้างปาเปบราเดอร์ เปนแว่นอย่างดีมีคุณแก่จักษุ ซึ่งมีผู้นิยมมาก เมื่อท่านต้องการเชิญไปที่นั้น จะได้ของที่ดีใช้ทนปราศจากโทษแก่จักษุทั้งราคาถูกด้วย มีตั้งแต่ ๓ บาทถึง ๕๐ บาท มีแพทย์พิเศษสำหรับจักษุตรวจด้วยเครื่องไฟฟ้าโดยเฉพาะ เพื่อจะจัดแว่นให้เหมาะแก่จักษุทีเดียว ไม่คิดค่าตรวจ ถ้าเปนแว่นของห้างนี้แล้ว เมื่อใช้ไปสัก ๒ หรือ ๓ เดือน ไม่เห็นกระจ่างรับเปลี่ยนกระจกให้โดยไม่คิดราคา มีห้างนี้ห้างเดียวในกรุงเทพฯ ที่ผู้ซื้อจะได้เปรียบอย่างนี้ ทำอย่างประณีตรูปพรรณอย่างสมัย เพราะมีแบบมาใหม่เสมอ

ห้างปาเปบราเดอร์ สี่แยกวัดดึก กรุงเทพฯ

ที่โรงพิมพ์กรุงเทพฯ เดลิเมล์ รับจ้างพิมพ์หนังสือต่าง ๆ เช่นใบเรื่อง, ฎีกา, ใบปลิว, กำศเชิญ, เรื่องราวต่าง ๆ และทำสมุดทุกชนิดโดยราคาเยาว์พอสมควร

น้ำหอมอย่างดี ของห้างรีโกลด์

เปนน้ำหอมซึ่งมหาชนในกรุงปารีศนิยมมากกว่าน้ำหอมชนิดอื่นๆทั้งหมด ให้สรรหาขึ้นด้วยดอกไม้อย่างดีซึ่งมีในประเทศฝรั่งเศสตอนใต้แลประเทศอื่นๆ

น้ำหอมห้างนี้ได้ทำอย่างบริสุทธิ์ มีหลายชนิดเปนที่นิยมของมหาชนนั้น น้ำหอมตราพระเจดีย์ น้ำมะลิ น้ำดุสิต น้ำหอมใช้ตามฤดู น้ำหอมอามีวา น้ำหอมมหาราษี น้ำหอมบุเกต

ยาซาซาปาริลลา ของห้างกริมโมลด์ เปนยาวิเศษสำหรับฟอกโลหิตให้บริสุทธิ์ในร่างกายรบประทานง่าย แลไม่มีสิ่งที่จะทำให้บังเกิดอันตรายได้ เปนยาซึ่งแพทย์ใหญ่ ๆ นิยมนับถืออย่างยิ่ง

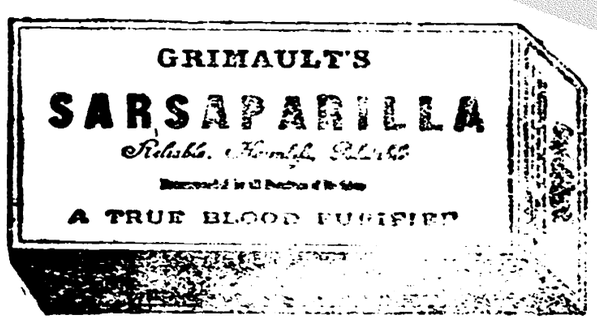

ถ้าจะซื้อยาขนานนี้แล้ว ให้ระวังยาปลอม ให้ซื้อแต่ยาที่มีชื่อห้างรีโกลด์แอนโกผู้ประสมลรรพยาต่างๆในกรุงปารีศ

เรื่องสำคัญควรทราบไว้

จะปล่อยให้ฟันหักแล้วใส่ใหม่ดีฤๅ หรือว่าบำรุงให้ฟันของเราเองอยู่ปรกติดี

ผมร่วงศีรษะล้านดีฤๅ หรือว่าบำรุงให้ผมดกงอกงามดี

ผมหงอกก่อนแก่ดีฤๅ หรือว่าบำรุงให้ดำจนแก่ดี

แก่ก็ดีหนุ่มก็ดี กำลังน้อยถอยลงจะดีฤๅ หรือว่าบำรุงให้มีกำลังวังชามากดี ถ้าปรารถนาจะบำรุงให้ปรกติแลให้เจริญขึ้นดี ก็ควรรีบซื้อยาขมรักษาฟันให้ทน ราคาขวดละ ๑ บาท

ยาใส่กันผมร่วงกันรี่รงแค ราคาขวดละ ๑ บาท ๕๐ สตางค์

ยากันไม่ให้ผมหงอก ราคาขวดละ ๑ บาท ๕๐ สตางค์

ยาน้ำมันผมหงอกให้ดำ ราคาขวดละ ๑ บาท ๕๐ สตางค์

ยาบำรุงโลหิต ราคาขวดละ ๑ บาท

ยาบำรุงกำลังวังชา ราคาขวดละ ๑ บาท ๕๐ สตางค์.

ยาเหล่านี้มีขายเฉพาะที่ห้างสยามเอดวัรบริษัท ริมประตูน่าศาลาโปรดสภาชี้ ๑ คลาดน้อยแห่งเดียว

นายเอ็ก

ผู้จัดการ

น้ำมันยี่ห้อเปลือกหอยแชลโมเดอร์สบีริด

เปนน้ำมันอย่างดีสำหรับเครื่องยนต์ สมเด็จพระเจ้ายอร์ชที่ ๕ พระราชาแห่งประเทศอังกฤษทรงใช้แต่น้ำมันยี่ห้อนี้ เพราะเปนน้ำมันอย่างดีสอาดบริสุทธิ์ แลไม่มีกลิ่นเหม็น มีจำหน่ายที่

ห้างนายเลิศ

น้ำมันก๊าศอย่างดียี่ห้อมงกุฎ มีแสงไฟสว่างดี ไม่ทำให้ไส้ตะเกียงแข็ง แลไม่มีควัน มีขายที่

ห้างบอร์นิโอ กำปนี ลิมิเต็ด ผู้เปนเอเยนต์

ห้างเอเชียติก เปตเตอเลียม กำปนี ลิมิเต็ด

ที่ ร้าน ขาย เครื่อง ดื่ม

วาน นี้ ข้าพเจ้า ได้ เที่ยว เล่น กับ เพื่อน สอง สาม คน ที่ สวน ดุสิต เวลา นั้น อากาศ ก็ ร้อน มาก แต่ เผอิน เมื่อ ราวกับ ข้าพเจ้า ได้ ผ่าน ร้าน ขาย เครื่อง ดื่ม ต่าง ประเทศ ๑ ร้าน ข้าพเจ้า จึง แวะ เข้า ข้าง ใน เพื่อ ประสงค์ จะ รับ ประทาน น้ำ โซดา เย็น และ อยุด พัก ร้อน หน่อย แต่ ใน ที่ นั้น ก็ มี เยนเตลแมน คน หนึ่ง ซึ่ง กำลัง นั่ง รับ ประทาน เหล้า เบีย โกลบ็อก อยู่ และ อย่าง ไร ไม่ ทราบ เขา จึง หัน หน้า มา ดู ข้าพเจ้า แล้ว พูด ว่า "เชิญ ลอง รับ ประทาน เบีย โกลบ็อก ของ เรา ดู สัก หน่อย ของ เรา อย่าง ดี จริง ข้าพเจ้า เคยรับ เบียมาก" แล้ว ไม่ เห็น มีชนิด ใด ที่ ดี เท่า ได้"

ห้าง เอด, เอ, บี, เปน เอเยนต์ จำหน่าย เหล้าเบีย โกลบ็อก

๑, ๒๗, ๒, ๕๖, ๑

ประกาศ ศาล เมืองสิงห์บุรี

คดี ดำที่ ๑๕/๒๔๕๖

ด้วย ความ แพ่ง ระหว่าง นายฝอย โจทย์ นายพิน จำเลย เรื่อง สัญญา กู้ เงิน ทุน ทรัพย์ ๒๘๐ บาท กับ ดอกเบี้ย ต่อ ๆ ไป ปรากฏ ตาม รายงาน นัก การว่า นำ หมาย ส่ง ให้ จำเลย แล้ว ไม่ พบ ได้ ความ ว่า อพยพไปอยู่ เสีย ที่ อื่น ไม่ทราบ ว่า ตำบล ใด โจทย์ จึง ขอให้ ศาล เรียก จำเลย ทาง หนังสือ พิมพ์

โดย เหตุนี้ ศาล จึง ได้ ประกาศ หนังสือ พิมพ์ แทน หมาย เรียก จำเลย ทำ คำ ให้ การ มายื่น ใน กำหนด ๑ เดือน นับ แต่ วัน ลง ประกาศ นี้ เปน ต้นไป ถ้า นายพิน จำเลย ไม่ทำ คำ ให้ การ มา ยื่น ตาม กำหนด ศาล จะ พิจารณา ตามขอ โจทย์ ไป ฝ่าย เดียว ตาม พระราชบัญญัติ (สำเนา ฟ้อง ไป ขอ ยกระบัตร์ ศาลได้)

ประกาศ มา วัน ที่ ๑๑ มิถุนายน พ,ศ, ๒๔๕๖

นาย เสวตร์ ผู้ พิพากษา

๑, ๑๑, ๓, ๕๖, ๑, ๓,

ประกาศ

ศาล คดี ต่างประเทศ

ความแพ่ง คดี ดำ ที่ ๔, ๒๔๕๖

ด้วย ความ แพ่ง ระหว่าง จีน เฮียนซะ ผู้ ปกครอง หนู ไว อายุ ๖ ปี สัมเยก โปรคุเกต โจทย์ นาย ทอง, อำแดง พึ่ง สัมเยก สยาม จำเลย เรื่อง จำนำ ที่ ดิน ฟ้อง ขอ ให้ไถ่ เปน จำนวน เงิน ๑๐๐ บาท กับ ดอก เบี้ย ต่อ ๆ ไป ปรากฏ ตาม รายงาน กอง หมาย ว่า ได้ ส่ง หมาย แล สำเนา ฟ้อง กับ ตัว โจทย์ ไป ยัง ศาล เมืองนนท บุรี เพื่อ ให้ จัดการ ส่ง หมาย ให้ จำเลย แล้ว หา พบ ตัว ไม่ ได้ ความ ว่า จำเลย ทั้ง สอง คน อพยพ ครอบ ครัว ไป อยู่เสีย ที่ อื่น ไม่ ทราบ ว่า ตำบล ใดโจทย์ จึง ขอ ให้เรียก จำเลยโดย ทาง หนัง สือ พิมพ์

เพราะ ฉนั้น ศาล จึง ประกาศ โดย หนังสือ พิมพ์ ฉบับ นี้ แทน การ ออกหมาย เรียก จำเลย ให้ จำเลย ทำ คำ ให้ การ มา ยื่น ต่อ ศาล ภาย ใน กำหนด ๑ เดือน นับ ตั้ง แต่ วัน ที่ ประกาศ นี้ เปน ต้น ไป ถ้า จำเลย ไม่ ทำ คำ ให้ การ มา ยื่น ตาม กำหนด นัด ดัง กล่าว แล้ว ศาล จะ จัด การ ต่อ ไป ตาม กฎหมาย

ประกาศ มา ณะ วัน ที่ ๒๔ พฤษภาคม พ. ศ, ๒๔๕๖

หลวง ประดิษฐ์ พิจารการ

เซ็น แทน

อธิบดี ผู้ พิพากษา

๑, ๒๕, ๒, ๕๖, ๑ ค

ยา รักษา ฟัน

สรรพคุณของ ยารักษาฟัน ที่ เรียก ชื่อว่า "ดังดอง" นั้น มี มาก นัก ยา ขนาน นี้ มี สอง อย่าง ทำ เปน น้ำอย่างหนึ่ง ทำ เปน แป้งเหลว ๆ อย่าง หนึ่ง ยา ทั้ง สอง ขนาน นี้ มี สรรพคุณ อย่าง เดียว กัน สำหรับ รักษา ฟัน วิเศษ แท้ เปนยา ที่ไม่ แสดง แล ไม่ ขมขื่น มี กลิ่น หอม ชุ่ม ชื่น ได้ บรุงขึ้น ตาม ตำรา นักปรารถ์ ปาศเตอร์

ยา นี้ ฆ่า สัตว์ เล็ก ต่าง ๆ ที่ ไม่ เห็น ด้วย ตา ซึ่ง อาจ ทำลาย ฟัน นั้น ให้ หมด ไป กับ ชำระ ฟัน ให้ งาม สอาด ขาว ดี ด้วย ถ้า แม้ เจ็บ ใน คอ หรือ เปน รามะ นาด ทำ ให้ เงือก บวม เจ็บ ก็ ดี ยา ขนาน นี้ จะ รักษา ให้ หาย ได้ ใน ไม่ ช้า เปน ยาอย่าง วิเศษ หา ที่ เปรียบ มิได้ ถ้าปวด ฟัน ให้ เอา สำลี ชุบยา นี้ แล้ว วาง ทาบ ไว้ บนฟัน ที่ ปวด นั้น ก็ จะ หาย โดยเร็ว พลัน สรรพคุณ ของ ยา นี้ คนชั้น สูง นิยม มาก มี นายยา เกอเลอซูร์ ซึ่ง อยู่ ที่ ตำบลปซัน (เรโรลด์) อัน มีรูป ของ ท่าน ลง ใน ที่ นี้ สรรเสริญ ยาขนาน นี้ มาก จึง ได้ อนุญาต ให้ เจ้า ของ ยา จัด รูป ของ ท่าน ลง เพื่อ เปน พยาน แห่ง สรรพคุณ ของ ยา ขนานนี้

มี ขาย ปลีก ตาม ห้าง ขาย ยา ทั่ว ไป และ ขาย ส่ง ที่ ห้าง ฝรั่งเศส แห่ง สยาม ถนน ตี้ พระยา

สยาม มวย เล่ม ๑๑

ประจำ เดือน มิถุนายน พ,ศ, ๒๔๕๖ พิมพ์ เสร็จ แล้ว แล ได้ จำหน่าย ไป ยัง สมาชิก แล้ว แต่ เวลา บ่าย วันเสาร์ ที่ ๑๑ พฤษภาคม

สยามมวย เล่มนี้ กล้า ได้อวดว่า ไม่ แพ้ เล่ม ที่ ได้ ออก ๆ มา แล้ว ครั้งนี้ มี เนื้อ เรื่อง ๑๕ เรื่อง มี แก้ ปัญหา รัก ชาติ ๕ ฉบับ แล มี ปัญหาใหม่ อีก ฉบับ หนึ่ง

สารบาน เรื่อง มี ดังนี้

๑ คิงเลีย ๒ เรื่องพวกคนดง ๓ ไรปฤษณาจาด ๔ ๕ เรื่องเงินเดือน ๕ ปะนต์ ๕ เตร็ดวิทยา ๖ เรื่องน่าเกลียด ๗ เกิกเหม็ก เทียบ กับ โบราณ ๘ เรื่อง อ่านเล่น ๙ เรื่อง เจ้าแขก ๑๐ กลอนเกรินรัก ๑๑ ปางปราบ เสือเบีย ๑๒ รายงานตรวจ ปัญหา รักชาติ ๑๓ แก้ ปัญหารักชาติ ๑๔ เรื่องลูกสาวกำนันเที่ยง

เชิญ ท่านซื้อสยามมวย มีจำหน่ายตาม ร้าน ที่คิด ป้าย ขาย ทั่ว ไป

แลก สะแตมป์ ไทย

บัด นี้ ข้าพเจ้า ได้ จัด ของ ไว้ แลกกับ สะแตมป์ ไทย คือ:- ดิก ชัน นารี ภาษา อังกฤษ—ไทยเล่ม ละ ๒,๑๐๐ ดวง, ปฏิทิน พระ ราหู เปลี่ยน วัน ได้ อัน ละ ๒๐๐ ดวง น้ำ อบ ฝรั่ง อย่าง หอม ทน ขวด ละ ๒๐๐ ๓๐๐, ๔๐๐, ๒๐๐, แล ๙๐๐ ดวง, แป้งน้ำหอม ทา กันสิวผด แลพุพอง รักษาผิว หนัง ขวด ละ ๒๐๐ ดวง แป้ง หอม ผัด หน้า อับ ละ ๑๕๐ ดวง น้ำ หอม ใส่ ผมขวด ละ ๒๐๐ ดวง ข้าพเจ้ารับ ส่ง ทาง ไปรสนีย์ ให้ เสร็จ ทั่ว ประเทศ สยาม

นาย เลื่อน เทพ ราช รับ ซื้อ แลก เปลี่ยน แสตมป์ ไทย ตรอก เซิง สพาน ตึก ดิน กรุง เทพ ฯ

๑, ๑๑, ๓, ๕๖, ๑, ๓,

แจ้ง ความ

บริษัท แบงก์ สยาม กัมมาจล ทุน จำกัด ตั้ง โดย พระ บรม ราชา นุญาต

อัตรา ดอกเบี้ย ฝาก บริษัท

ราย วัน ร้อย ละ ๑ บาท ต่อ ปี ฝาก เงิน ประจำ อัตรา ค่า ดอก เบี้ย ต้อง ไป ตก ลง กับ ผู้ จัด การ เสีย ก่อน

ออฟฟิศ เปิด ตั้ง แต่ ๑ โมง เช้า ถึง เวลา บ่าย ๑ โมง วันเสาร์ ถึง เที่ยง

กรุงเทพ ฯ วัน ที่ ๑๖ มกราคม รัตนโกสินทร ศก ๑๒๗

บี, ซวาศ

ผู้ จัดการ แพนก ต่าง ประเทศ

(เซ็น) นาย ฉลอง ไนยนารถ

ผู้ จัด การ แพนก ไทย

ศาล มณฑล ภูเกต

คดีที่ ๗ ปี พ,ศ, ๒๔๕๖

ด้วย ความ แพ่ง ระหว่าง พนักงาน อัยการ โจทย์ หลวง พิมล สมบัติ จำเลย เรื่อง เรียก เงิน ที่ จำเลย ยัก ไป ๑๙๖๒๕ บาท ๗๙ สตางค์

คดี เรื่อง นี้ ได้ ความ ตาม คำ ชี้แจง ของ อำแดง ภู ภรรยา หลวง พิมล สมบัติ จำเลย ว่า หลวง พิมล สมบัติ จำเลย ไม่ ได้ อยู่ ที่ ภูเกต จะ ส่ง หมาย ให้ หลวง พิมล สมบัติ จำเลย ไม่ได้ โจทย์ ขอ ให้ ประกาศ โดย หนังสือ พิมพ์ แทนการ ออก หมาย เรียก จำเลย ต่อไป

เพราะ ฉนั้น ให้ หลวง พิมล สมบัติ จำเลย ทำ คำ ให้ การ แก้ ฟ้อง โจทย์ ไป ยื่น ต่อศาลมณฑล ภูเกตภายใน กำหนด ๑ เดือน นับ แต่วันที่ ได้ ประกาศ นี้ เปน ต้น ไป ถ้า จำเลย ไม่ ทำ คำ ให้ การ ไป ยื่น ต่อ ศาลมณฑล ตาม ประกาศ นี้ แล้ว ศาล จะ จัดการ พิจารณา แล พิพากษา คดี นี้ ตาม พระ ราช บัญญัติ วิธี พิจารณา ความ แพ่ง ปี ๑๒๗ มาตรา ๔๕–๔๗ สำเนาฟ้อง นั้นให้ ไป ขอ ที่ ยกระบัตร์ ศาล

ประกาศ แต่ วัน ที่ ๒๕ พฤษภาคม พระพุทธศักราช ๒๔๕๖

หลวง พินิศสัณหการ

อธิบดี ผู้ พิพากษา

ศาลมณฑล ภูเกต

๒๕, ๒, ๕๖, ๑, ๓,

ประกาศ

คดี ที่ ๖/๒๔๕๖

ศาล เมือง นคร เรือน ขันธ์

ด้วย ความ แพ่ง ระหว่าง พนักงาน อัยการ โจทย์ หลวง นิกร จำเลย ฟ้อง เรียก คำ นา เปน เงิน ๑๖ บาท ๒๐ สตางค์ โจทย์ ยื่น คำ ร้อง ชี้แจง ว่า จำเลย ไป จาก ที่ นา ไม่ ทราบ ว่า ไป อยู่ ที่ ไหน โจทย์ ขอ ให้ ศาล ประกาศ ทาง หนังสือ พิมพ์ แทน การ ส่ง หมาย เรียก จำเลย

เพราะ ฉนั้น ศาล จึง ให้ จำ เลย ทำ คำ ให้ การ ยื่น ต่อ ศาล ภาย ใน กำหนด ๑ เดือน นับ แต่ วัน ออก ประกาศ นี้เปน ต้น ไป ถ้า หลวง นิกร จำ เลย ไม่ ทำคำ ให้ การ ยื่น ต่อ ศาล ตาม กำหนด ศาล จะ พิจารณา ตามขอ โจทย์ ไป ฝ่ายเดียว

ประกาศ มา แต่ วัน ที่ ๒๐ พฤษภาคม พ. ศ. ๒๔๕๖

ขุน กิจ วิจารณ์

ผู้ พิพากษา

๑, ๒๐, ๒, ๕๖, ๑ ค.

ควร ทราบ ไว้

ยา ชื่อ โรปเดอ โฟเลต รับ ประทาน ครั้ง ละ ๑ หรือ ๒ ช้อน พอ ที่ จะ ระงับ ความ เจ็บ ปวด ต่าง ๆ อย่าง ร้าย แรง ให้ หาย ดัง ปลิด ทิ้ง โดย ทัน ใจ ๑ จะ ทำ ให้ คน เจ็บนอน หลับ สบาย ไม่ เจ็บ ใจ แล รู้ สึก ความ เจ็บ ปวด

ยา "ชีโรปเดอโฟเลต" นี้ วิเศษ สำหรับรักษา โรค ตาม ปอด คือ ไข้ ค.ม เล็น เอ็น ดี นัก ทั้ง แก้ ปวด ฟัน อย่าง ร้าย แรง ให้ หาย ทัน ที ได้

ถ้า ผู้ ใหญ่ ให้ รับประทาน ยา ขนาน นี้ วัน ละ ครั้ง ๆ ละ ๓ ช้อน โต๊ะ ถ้า เด็ก ให้ รับประทาน ครั้ง ละ ๑ ช้อน กาแฟ เท่า นั้น เปน พอ ให้ รับประทานยา ช้อน ๑ น้ำ ช้อน ๑ กัน กัน จน หมด ยา

มี ขาย ที่ ห้าง ขาย ยา ทั่ว ไป และ ที่ เอเยนต์ ใน กรุงเทพ ฯ คือ ห้าง ฝรั่งเศส แห่ง สยาม ถนน ตี้พระยา กรุงเทพ ฯ

หนังสือ อ่าน เล่น เรื่อง สนุก,

เต็ลมา ภาค ที่ สอง

เล่ม ๑

ออก แล้ว

มี จำ หน่าย ตาม ร้าน ขาย หนัง สือ สยามมวย ทั่ว ไป ราคา ๑, ๕ ๕, สตางค์ เท่า นั้น

หนังสือ เต็ลมา ภาค ๒ เล่ม ๑ นี้ ต่อ เรื่อง เต็ลมา ภาค ที่ ๑ เล่ม ๑ เล่ม ๒ จับ ตั้ง แต่ เต็ลมา เขา ไป อยู่ ใน กรุง ลอนดอน จน ถึง ตอน ที่ พลัด พราก จาก สามี กลับ ไป อยู่ บ้าน เดิม

เต็ลมา ภาค ๒ เล่ม ๑ ยัง พิมพ์ อยู่ เมื่อ พิมพ์ เสร็จ แล้ว จะ แจ้ง ความ ให้ ทราบ

Barmen Export Co,. Ltd.

ปลา โกก กระป๋อง

มี มะเขือ เทศ อย่าง โอรารส

ทำ มา จาก ประเทศ นอร์เว

มี จำหน่าย ที่ ห้าง ไท้เฮง ตลาด น้อย ห้าง [illegible] หลี สพาน หัน ห้าง เซ่ง หลี ฮวด สพาน หัน

และ ที่ ร้าน อื่น ๆ อีก หลาย แห่ง ที่ ห้าง

บาร เมน แอกซ ปอรต กำปนี ลิมิ ตีด ตลาดน้อย

ผู้ เปน เอเยน แต่ ผู้ เดียว สำหรับ กรุง สยาม เปน ผู้ ขาย ส่ง

ห้างสามแยก ไทรศัพท์ เบอร์ ๔๐๘

เชิญ อ่าน ! เชิญ อ่าน ! ! เชิญ อ่าน ! ! !

โรง พิมพ์ กรุงเทพ ฯ เดลิเมล์ ซึ่ง ได้ เจริญ มา เปน ลำดับ นั้น บัดนี้ ได้ ขยาย กิจ การ งาน ต่าง ๆ กว้าง ขวาง ขึ้น อีก มาก นับ ว่า เปน โรง พิมพ์ ที่ มี เครื่อง พิมพ์ ต่าง ๆ ครบ บริบูรณ์ กว่า โรง พิมพ์ อื่น ๆ ใน กรุงเทพ ฯ แล รับ จ้าง พิมพ์ หนังสือ ต่าง ๆ ทุก อย่าง ทุก ชนิด ทั้ง ภาษา ไทย จีน ฝรั่งเศส แล อังกฤษ

รับ ทำ สมุด บาญชี อย่าง ทำ ยาก ได้ อย่าง บรรณีต งดงาม ด้ การ ตี เส้น บรรทัด ใน สมุด นั้น จะ ทำ อย่าง สอาด ให้ เปน ที่ พอ ใจ ของ ท่าน ผู้ จ้าง ทุก อย่าง.

การ เย็บ สมุด ปกผ้า หรือ ปก กระดาษ พิมพ์ ลวดลายทอง หรือ น้ำหมึก ดำ หรือ หมึก สี ทำ อย่าง บรรณีต งดงาม แล แขง แรง ทน ทาน.

การ ทำ ปล๊อก ทำ ได้ อย่าง ดี ทั้ง ทำการ พิมพ์ กระดาษ จดหมาย ให้ อักษร หรือ ตรา ชื่น นูน เก่นเช่น เดียว กับ ที่ พิมพ์ มา จาก นอก รับประกัน ว่า ทำ ได้ ดี กว่า โรง พิมพ์ ไหน ๆ หมด ใน กรุงเทพ ฯ.

โรง พิมพ์ นี้ ทำการ ได้ รวด เร็ว แล รับ จ้าง ทำ พิมพ์ ทุก ชนิด แล เย็บ สมุด ทุก อย่าง.

เมื่อ ท่าน ผู้ ใด ต้อง การ จ้าง ขอ ให้ ส่ง มา ให้ โรง พิมพ์ นี้ จะ จัด การ ทำ ให้ ได้ อย่าง ประณีต, รวด เร็ว แล โดย ราคา อัน ย่อม เยาว์ ด้วย,

---

หนังสือ สยาม มวย

ออก ราย เดือน รับ ดอกเบี้ย ๆ ละ ๑๐ บาท.

ขาย ปลีก ๑ เล่ม ๑ บาท

การ รับ หนังสือ สยาม มวย ปี นั้น จะรับ ตั้ง หนึ่ง เล่ม ที่ เท่า ใด ถึง เล่ม ที่ เท่า ใด ก็ ได้ สุด แล้วแต่ ผู้ รับ

ผู้ ที่ จะ ส่ง เรื่อง ต่าง ๆ มา ลง ใน สยาม มวย ต้อง ส่ง ภาย ใน วัน ที่ ๒๐ ทุก เดือน ไป แล จ่าน่า ของ ท่า สยาม มวย โรง พิมพ์ กรุงเทพ ฯ เดลิเมล์

อตรา ค่า แจ้ง ความ ลง ใน หนังสือ พิมพ์ สยาม มวย

	๑ เดือน	๖ เดือน	๑ ปี
๑/๔ ของ หน้า กระดาษ	๔ บาท	๑๒ บาท	๒๔ บาท
๑/๒ ,,	๖ ,,	๒๔ ,,	๓๖ ,,
๑/๔ ,,	๙ ,,	๓๒ ,,	๔๘ ,,
๑ ,,	๑๐ ,,	๔๐ ,,	๖๐ ,,

คัมภีร์ สรรพ พจนา นุโยค

หนังสือ ชื่อ "คัมภีร์ สรรพ พจนา นุโยค" ถ้า ออก จาก ศัพท์ ภาษา อังกฤษ ทำ เปนเล่มรวม ๕ เล่ม จบ ของ ครูสมิท สำหรับ ผู้ ที่ จะ เรียน ภาษา อังกฤษ มี อักษร ไทย บอก สำเนียง อ่าน คำ อังกฤษ แล มีคำ อธิบาย เนื้อ ความ โดย ละเอียด พิศดาร

หนังสือ คัมภีร์ สรรพ พจนา นุโยค สำหรับ นี้ รวม คำ กว่า ๑๐๐๐๐๐ คำ ครูสมิท เปน ผู้ เก็บ รวบ รวม เรียบ เรียง ขึ้น นั้น ได้ ทำ มา กว่า ๑๐ ปี จึง สำเร็จ หนังสือ นี้ จะ ทำ ให้ การ เล่า เรียน ภาษา อังกฤษ ง่าย ขึ้น มาก เพราะ ฉนั้นจึง เห็น ว่า บุคคล เล่า เรียน ภาษา อังกฤษ ควร มี ไว้ สำหรับ บ้าน เรือน ทุก ๆ คน

โรง พิมพ์ กรุงเทพ ฯ เดลิเมล์ ได้ รับ อำนาจ จาก เจ้า ของ เปน ผู้ จำหน่าย หนังสือ นี้ ได้ แต่ ผู้ เดียว หนังสือ สำหรับ นี้ จึง มี ขาย แต่ ที่ โรง พิมพ์ กรุงเทพ ฯ เดลิเมล์ ถนน ตี้พระยา แล ห้าง ขาย ยา สมิท ดิศเปนซาริ ถนน เยาวราช แล จักรวรรดิ แต่ ก่อน ขาย จบ ละ ๒๒๐ บาท กว่า บัดนี้ ได้ ขาย ลด ราคา ลง มาก คือ ที่ เล่ม เข้าแล้ว ทำ ใน ปก อย่าง งด งาม จะ ขาย ราคา เพียง ละ ๑๕ บาท เท่า นั้น จึง รีบ ไป ซื้อ เสีย โดย เร็ว หนอย หมด จะ เสีย ใจ ด้วย น้อย น้อย เม

ตอบ ปัญหา รักชาติ

(ของ รังสรรค์)

คำถาม ในเรื่อง รักชาติ นั้น เหมือนจะ แยก ได้ เป็น สอง คำ ถาม ดังนี้

๑ บุคคล ชนิดไร ๒ ประพฤติอย่าง ไร จึง จะ เรียก ว่า รักชาติ

ก่อน ที่ จะ ตอบ ข้าพ.จ้า ขอ ไข คำว่าชาติเสีย ก่อนเพราะ คำ ว่า ชาติในภาษาไทย เรา มี ใจ ความ กว้าง ถ้าแม้ว่าผู้ถาม ต้อง การ จะ เล่นสำนวน เพื่อ ทดลอง ศิลปะ ดู แล้ว ก็ อาจ เป็น ได้ ดังนี้ ๑ ชาติ เกิด, คือ เกิด มา ก็ เรียก ว่าชาติ รักชาติ ก็ คือ รัก กาย ตัว เองที่ มา แล้วไม่อยากตาย อยากจะ ติดแน่น อยู่ในโลก แลอยากจะบำรุงบำเรอ ๒ ชาติตระ กูล ตัวเป็น ตระกูล ใด เช่น เจ้า หรือ เศรษฐี ก็ รัก ใคร่ใน ตระ กูล นั้น ๓ นามชาติ, ตัว เป็น ชาติ อะไร ไทย, จีน, ยี่ปุ่น, หรือ อเมริกัน, อังกฤษ ก็ รัก ชาตินี้ เมื่อ มี ใจ ความ กว้าง ดังนี้ ข้าพเจ้า จึง ขอ เดา เอา ว่า คำ ที่ ถาม นั้นประ สงค์ ชาติ อย่าง เดียว คือ นาม ชาติเท่า นั้น เมื่อ เป็น การ ถูก แก่ ใจ ของท่าน ผู้ถาม แล้ว ข้าพเจ้า ก็ อาจ ตอบต่อ ไป ได้

ข้าพเจ้าได้กล่าวต่อต้นแล้วว่าคำถามนั้นเป็นสองทาง คือ ๑ ถาม ถึง ชนิดบุคคล ๒ ถาม ถึงอาการความ ประพฤติ เพราะฉนั้นการ ที่ตอบ ก็ควรตอบให้ ตรงดังนี้

คือ ๑ แยก ชนิด บุคคล ออก ไปเป็นชนิด ๆ แล้ว ก็ หวน คิด ดู บุคคล ชนิดใดที่แยก ออก ไป แล้ว จะ เรียก ว่า เป็นผู้ รักชาติ ได้ ข้าพเจ้า ผู้ตอบ เรื่อง นี้ ขอ แยก บุคคล ทั้ง โลก ออก เป็น ชนิดดังนี้ (ตามอัต โนมัติ) คือ

๑ คนทำ นา, ทำสวน, (กสิกรรม)

๒ แพทย์ (ทำ การ รักษา โรค)

๓ ทำ ราชการ (หมายว่าปกครอง)

๔ นักสอน (ได้ แก่ ครู ตลอด จนทั้ง มณฑล บัณฑิตย์ ชาติ)

๕ นักช่าง (หา กิน ทาง ศิลปะหรือหัตถกรรม)

๖ นักรำ นักร้อง รีดส์ ดีเป่า (กรมโหรศพ)

๗ ยาจก วรรณ พิพก (ขอทาน)

๘ นักลัก นักระโมย

๙ นักเบียด เบียน บีบ คั้น เช่นขุนบาล ขุน พัฒน์ กับ พวก แล คน ที่ หากิน ทาง ข่ม ขี่ เช่น อ้าย เบี้ย ดือ ฯลฯ เป็นต้น รวม.ปน ๙ ชนิด ดังนี้ เพราะฉนั้น เมื่อ ถาม ถึง บุคคล ชนิด ใด ที่เรียกว่า รัก ชาติ ได้ นั้น ก็ อาจ รัก ชนิดของ บุคคล ที่ กล่าว มา แล้ว อธิบายได้ ใน ข้อ นี้ ข้าพเจ้า ขอ ตอบ ว่า บุคคลชนิดที่ ๑, ๒, ๓, ๔, ๕, ๖, เป็นคน รักชาติ แท้ (เฉภาะ ชนิด ของ บุคคลไม่ ได้เกี่ยว กับ ความ ประ พฤติ) ชนิดที่ ๗ อาจ เป็น รัก ชาติ หรือ ไม่ รัก ชาติก็ ได้ แต่ ต้อง การ พิสดาร และต้องอธิบายยืดยาว ซึ่งจำเป็นของดไว้ ในโอกาศ นี้ ก่อน แต่ คง จะ กล่าว ตอบ ต่อไป ใน โอกาศ อัน ควร ชนิดที่ ๘ แล ที่ ๙ เป็น ชนิด เบียดเบียน แท้ หรือไม่ รักชาติ เลย (เอาไว้ ค่อ ไปชาตินั้นแล ชนิด นั้น)

นอก จาก บุคคล ชนิด ทั้ง ๙ แล้วยังมี คน อีก ชนิด หนึ่ง ซึ่ง ถ้า จะ เอารวม ไว้ ใน ชนิดที่ ๙ ก็ ได้ แต่ ไม่ สู้จะ สนิดแท้ ด้วย มี เชิง ขอบ กลอยู่ บุคคล ชนิด นี้ ได้ แก่ นัก เลงเจ้ารู้ หาทิน ใน ทาง เอา หญิง หม้าย เป็นภรรยา หรือ ต่อ ลวง หญิง ราย เป็นต้น จัด อยู่ ใน จำพวก เบียดเบียน แลไม่ รัก ชาติ เหมือน กัน เมื่อ ข้าพเจ้าได้ กล่าว ตอบ ถึง ชนิด บุคคล ที่ เรียกว่า รัก ชาติ โดย ย่อ มา ฉนี้ จะ สิ้นเชิง หรือ ไม่ นั้น ก็ แล้ว แต่ ท่าน ผู้ อ่านจะ วินิจฉัย ข้าพเจ้า จะ ขอ ตอบ ถึงปัญหา ที่ ว่า ประพฤติ เช่น ไร จึง จะเรียก ว่า รัก ชาติ ต่อ ไป

๒ บุคคล ประพฤติ อย่าง ไร จึง จะเรียก ว่า รัก ชาติ เมื่อ ยก เอา ความประ พฤติ ขึ้น กล่าว แล ตรวจ ดู ถึงความ เป็น จริง ต่อ ไป ก็ อาจ รู้ สึกได้ว่า มี อยู่ เป็น ๒ นัย

คือ ๑ ความ ประพฤติ ด้วยกาย หรือทางกาย ๒ ประพฤติ ด้วย ใจหรือทางใจ

๑ ความ ประพฤติ ทางกายนั้น ก็ ได้แก่ ความ ประพฤติ ของ คน ทั้ง ๙ หรือ ๑๐ ชนิด ดัง กล่าว มา แล้ว ถ้า จะกล่าวต่อออก ไป อีก ถึง กิริยา ที่ เข้า สมาคม คบหา กัน อีก ก็ ได้ แต่ ต้อง ควร อธิบายยืดเยื้อ มาก สักหน่อย เพราะ ฉนั้นข้าพเจ้าจึง ขอ งด ไว้ กล่าว ถึง แต่ กิริยา ที่ ประพฤติ ส่วนใจ เท่านั้น ก็ฉันใด เล่า ที่ จะเรียกว่าใจ เป็นผู้ รักชาติ ในที่นี้ ข้าพ.จ้าขอตอบว่า บุคคลผู้ ใดรัก แลอยากจะให้คน อื่น (นอก จาก ตัว แล ชาติ เดียวกัน) เขา อุด หนุน ความ ชอบ ธรรม ของคน แล้ว คน ก็ ควร อุด หนุน ความชอบ ธรรม ของ ผู้ อื่น ให้ สม กัน ที่คน อยาก อย่าง ไร จริงอยู่ มี ความ ว่าผู้ สงวน สามัคคี ดี เป็น ผู้ รัก ชาติ แต่ก็ เมื่อ ผู้ ใด สงวน ความ ชอบ ธรรม ของผู้ อื่น ได้ แล้ว ผู้ นั้น ก็ เป็น ผู้ รวบรวม สามัคคี อยู่ เอง แล ดี ที่ สุดใน ทาง สามัคคี นั้น ด้วย

อีก อย่าง หนึ่ง ผู้ ที่ จะ ได้ นาม ว่ารัก ชาติ ใน ทาง ประพฤติ ส่วน ใจ จะ ต้องมี ยุติธรรม มี ใจ เมตตา กรุณา อุด หนุนซึ่ง คน ใน ชาติ ไม่ เลือก หมู่ คณะ ผิดเป็น ผิด ถูก เป็นถูก ควร อุดหนุน อุดหนุนควร ทำ โทษ ทำ โทษ ตาม ใน ทาง ที่ชอบ ด้วย ความ เจริญ ของ ชาติ ควรสงบ ระงับ ใจ ก็ สงบ ระงับ ใจ ไม่ ให้เกิด เหตุ ร้าย แม้ แต่ คน ใน ชาติของ คน ผู้ หนึ่ง จะ ทำ อันตราย คนด้วย ความ ชอบ ธรรม ต ม กฎหมายของเรา ใน ที่ สุด ขอ ตอบว่า ผู้ ประพฤติใน ส่วน นี้ (ส่วน ใจ) ต้อง เป็น ผู้ประพฤติ ตน ให้ เป็นไป ตาม หน้าที่ ของกฎหมาย หน้าที่ ของ โลก นิยม หน้าที่ของ ธรรม นิยม (ตาม ลัทธิศาสนา)

เช็น นาย สฤษดิ์

บ้าน เบอร์ เดร ที่ ๑๗๗

จะทำ การ ฌาปนกิจ

จะได้ ทำ การ ฌาปนกิจ ศพ หม่อมพลับ ที่ บรมบรรพต วัดสระเกษ วันที่ ๒๑ มิถุนายน พระ พุทธศักราช ๒๔๕๖ จะได้ ยก ศพ ไป สู่ ที่ รุ่งขึ้น วัน ที่ ๒๒ มิถุนายน พ, ศ, ๒๔๕๖ เวลา บ่าย ๔ โมง จะได้ ทำ การ ฌาปนกิจ

๑, ๑๗, ๓, ๕๖, ๑, ๒,

แจ้งความ ขาย เรือน สองชั้น

ที่ อยู่ อย่าง สะบาย หน้า ตก ถนนซอยที่ ๑ ของ ถนน รอง เมือง (นับ จาก ถนนสระ ประทุม) หลัง จด คลอง ดวน ออกจด ที่ นาย พัน ตรี หลวง ศัล วิธานวิเทศ์ ดวน ตก จด ที่ เจ้า พระยา อภัย ราชา ฯ มีเรือน ๒ ชั้น จะ ขาย อย่าง ถูก เชิญ ไป ดูมี ผู้ คอย รับ อยู่ ที่ ที่ แล้ว ทุก เวลา

๑, ๒๐, ๓, ๕๖, ๑, ๗,

การ ทำ บุญ ประ จำ ปี

การทำบุญประจำปี พระสาสนโสภณ (อ่อน) ณวัด พิชัยญาติการาม มี กำหนดดัง นี้

ณวัน พุฒ เดือน ๗ แรม ๗ ค่า ที่ ๒๕ มิถุนายน พ, ศ, ๒๔๕๖ เวลา เช้า ๓ โมงจะได้ถวาย อาหารภัตร์ แก่ ภิกษุ สามเณรทั้ง พระ อาราม เวลา บ่าย ๔ โมง พระสงฆ์ ๒ รูป จะ ได เจริญ พระ พุทธ มนต์ แล มี ธรรม เทศนา ๑ กัณฑ์

เพราะ ฉนั้น ถึง ขอ เรียน มา ยัง ผู้เป็นศิษา นุศิษย์ แล ขอ เชิญ ใน พระสาสนโสภณ ผู้ ล่วงลับ ไป แล้ว นั้น มาทางจด หมาย เหตุ ฉบับ นี้ ถ้า ท่าน ผู้ ใดจะ มี ความศรัทธา ช่วย ในการ กุศลนี้ ประการ ใด ขอ ได้ โปรด ส่ง สิ่ง ของ มารวบรวม ยัง ข้าพเจ้า ก่อน วันกำหนด เพื่อจะ ได้ จัด แบ่ง เป็นสลาก ถวาย ให้ สมควรข้าพเจ้า มี ความ ยิน ดี ขอ เชิญ มาอนุโมทนาตามวัน และเวลา ที่ กำหนด มา นี้ด้วย

โดย ความ นับ ถือ

พระสมุห์ คำ วัด พิชัยญาติการาม

ผู้ จัด การ

๑, ๒๑, ๓, ๕๖, ๑, ๗,

ลคร บำรุง ชาติ

มา เปิด โรง เล่น ที่ โรงละ.ลื่อน ถนนสีลม ณะ วัน เสาร์ ที่ ๗ เดือน นี้ เป็น ต้นไป ตว ลคร ที่ จะ เล่น ได้ คัดเอา ตัว ลคร ที่ มี ชื่อ เสียง โด่งดัง ทุก คนมา เล่น แล เล่น คิด ตลก ใน ตัว

ถ้า ท่าน มา ดู คง แจ้ง รู้ จัก ชื่อ แลจำ ท่า ได้ เป็น แน่ แล สถาน ที่ นั่ง ดู ก็คิด ให้ ราคา ถูก ลง ด้วย

อัตรา ชั้น ที่ ๑ ราคา ๒ บาท ชั้น ที่ ๒ ราคา ๑ บาท ชั้น ที่ ๓ ราคา ๕๐ สตางค์ เก้าอี้ ยาว พนัก ๒๕ สตางค์

๑, ๗,๓,๕๖ ๑๕ ๑,

แจ้งความขายเสหลังห้องแถว

ห้อง สาม แถว ๆ ละ ๔ ห้อง รวม ๑๒ ห้อง มุง ด้วย สังกะสี อยู่ ฝั่ง ฒ่ น้ำตำบลคลอง บางกอก น้อย ใกล้ สถานี รถไฟ ได้รับ ผล ประโยชน์ ค่า เช่า เดือน หนึ่ง ไม่ต่ำ กว่า ๔๕ บาท แล จะ ขาย ราคา อย่างถูก ถ้า ผู้ ใด จะ ต้อง การ เชิญ มาตกลง เสีย โดย เร็ว

ที่ ห้าง อี. แอม. เปเรรา

ตรง ปาก ตรอก โรง ภาษี ร้าน

หนังสือ อ่านเล่น ออก ใหม่ ?

หนังสืออ่านเล่นออกใหม่เรื่อง จัตวาลักษณ์ โดย ป. ผ.พ. เล่ม เดียว จบ

เป็น เรื่อง เนื่อง จาก เรื่อง นักสืบสำ คัญ มี จำหน่าย ที่ โรง พิมพ์ บำรุงนุกูลกิจ แล ตาม ร้าน ขาย หนัง สือ ต่าง ๆ ราคา เล่ม ละ ๑ บาท ๕๐ สตางค์ มีน่ากระดาษ มาก กว่า เรื่อง นักสืบ สำคัญ รวม ๒ เล่ม นั้น จำ หน่าย เล่ม ละ ๑ บาท ๕๐ สตางค์ ซึ่ง เป็น ราคา ไม่ไกล กว่าเรื่องนัก สืบ สำ คัญ เท่า ใด นัก เมื่อ ได้ ฟังแล่ ราคา ยัง ไม่ เห็น หนัง สือ หรือ ยัง ไม่ได้ อ่าน แล้ว ก็ จะ สำคัญ ว่า แพง ไป ต่อเมื่อ ได้ ตรวจ ดู แล้ว ก็ จะ ร้อง ว่า อ้อไม่ แพง เท่า ไร จริง ของ เรา

๑. ๑๗,๓,๕๖ ๖ ๑,

ชา ต้น ฤดู มา แล้ว ขอรับ ๓ พันธุ์ คือ

ลำ ก้อง สี น้ำ เหลือง ออนใบเหลืองโอชะ หอม รื่น รศ มัน ชวน ชด

บุ อี๋ (ลัยชัน) สี น้ำ เขียวใบเขียวโอชะ หอม เย็น รศ ชื่น มัน แล เกลี้ยงชวน ชด

ชา ถ้า ฝา ฝอย สี น้ำ เหลือง ใบเล็กโอชะ หอม เกลี้ยง รศชุ่มชื่น ชวน ทรวง

ราคา ดังนี้

ลำก้อง ชั่ง ละ ๖ สลึง ๒ บาท ๓ บาท

บุ อี๋ ชั่ง ละ ๑ บาท ๕ สลึง ๒ สลึง ๒ บาท ๓—๔ บาท

ฝาฝอย (อย่าง ๑๖ ร้า) ชั่งละ ๖ บาท ๘ บาท

ถ้า รศ ชา ไม่ สม ราคา ฉัน ใด ข้าพเจ้า รับ สัญญา เปลี่ยน ชา คืน เงิน ให้ท่าน ตาม ประ สงค์ รศ ชา โอชะ จริงดัง คำ เชิญ แล ประกาศ ดัง นี้

ประสงค์ เชิญอย่าช้า ชาเชฟ
ทั้งรศท้าอวดใก้ คุยชาย ท่านนา
สถาน จำหน่าย ตำบล สพานหัน ตรง
กับ ตรอก บ่อน หัว เม็ด ข้าม
ยี่ ห้อ นิ้มฮงจั่ว มี บอก จำหน่าย
ใบ ชา หวเม็ด นำเบอร์ ๒๒๒
เป็น สำคัญ

๑, ๒๗, ๒, ๕๖, ๑, ๗

น้ำหอมมะลิวัน น้ำหอมคิดถึงฉัน

อย่าง แท้ มี จำหน่าย ที่ ห้าง เอ. ฮูเซ็นแห่งเดียว แล น้ำ หอม มะลิวัน อย่าง แท้นี้ มี รูป พระปฐม พิมพ์ อยู่ ที่ ฉลากพร้อมกับ ชื่อ ห้าง ลอด อยู่ ด้วย แล น้ำ หอมชื่อ คิด ถึง ฉัน อย่าง แท้ นั้น มี รูป สุภาพสัตรี พิมพ์ ที่ ฉลาก ปิด ขวด แล ชื่อ ห้างพิมพ์ อยู่ ด้วย เพราะ ฉนั้น เมื่อ ท่านจะ ซื้อ ควร สังเกต สิ่ง เหล่า นี้ แล นอกจาก น้ำ หอม สองชนิด นี้ ที่ห้าง ยัง จำหน่ายน้ำ หอม อีก หลาย ๆ ร้อย อย่าง ล้วน อย่างแท้ อย่าง ดี ทั้ง นั้น

แล ขอ แจ้ง ความ แก่ ผู้ ที่ จำหน่าย น้ำหอม ว่า ข้าพเจ้า ได้ มี กรรมสิทธิ์ ในน้ำ หอม สอง ชนิด นี้ แล้ว เพราะ ฉนั้นถ้า ผู้ ใด บัง อาจ ทำ น้ำ หอม สอง ชนิด นี้ปลอมขึ้นจำหน่ายให้เสีย ยี่ห้อ ของข้าพเจ้าแล้ว ข้าพเจ้า จะ จัด การ ฟ้อง ร้อง ผู้ นั้นตาม กฎหมาย

ห้าง เอ, ฮู.ซน แอนซัน ถนน พาหุรัด

เบอร์ ๙ ฝั่ง ซ้าย

๑ ๑๙, ๓, ๕๖ ๑ ๑

หญิง นั้น ได้ ทำ อย่าง เดียว เหมือน สามี

ข่าวต่อไปนี้ จาก เมืองย่างกุ้ง เรื่องหญิง ผู้ ดี คน หนึ่ง ได้ รักษา โรค พุพองหาย ด้วย เอา ยาเม็ด สีชมภู ของ หมอวิลเลียม หญิง นี้ เป็น ภรรยา ของ มิศเตอร์ เอ.อี. โฮลเดอ ซึ่ง เป็น เอนยิเนียแผน ที่ เมือง ย่างกุ้ง บ้าน อยู่ ที่ ถนนหลุย นำเบอร์ ๒๒

แหม่ม นี้ บอก ว่า คง เป็น ประโยชน์ แก่ ท่าน ที่ จะ ทราบ เรื่อง ว่า ยา เม็ดสีชมภู ของ หมอ วิลเลียม มี คุณ อย่าง ใหญ่ แก่ ตัว ฉันอย่าง ไร โดย ได้รักษา ฉันหายจาก โรค พุพอง ซึ่ง มี น้ำ เหลือง ไหลเยิ้มออก มา ตาม ทั้ง สอง มือ ของ ฉัน แรกเริ่ม เดิม ที นั้น มือ ของ ฉัน คันและบนสีแดงคัน เวลา กลาง คืนมาก กว่าเวลาอื่น

ต่อ มา มี ช้า นัก ที่ มือ ฉันเป็นเม็ด พุพอง ขึ้น แล้วแตก เป็น แผล ซึ่งอด เกา แทบ ไม่ ไหว พุพองนี้ งอกขึ้นมากจน เต็มหลัง มือ และภาย หลังให้

ปวด แสบ ปวดร้อน

ฉัน ได้ใช้ ยา สีผึ้ง ต่าง ๆ สำหรับ ทามือ นั้น และ ใช้ ด้วย ยา ซึ่ง ทา แล้วต้อง เอา ผ้า พัน มือ ไว้ ครั้ง ละ หลาย ชั่วโมง แต่ เช่น นี้ ก็ ไม่ หาย ไม่ ทุเลา ขึ้นเลย ที่ จริง ยา ทา และ ยา สีผึ้ง กระทำให้ แผล นั้น เปื่อย มาก ขึ้น จน ที่ สุดฉัน ต้อง ไป รักษา ที่ โรง พยาบาล ถึงดังนี้ ก็ มิ ได้ หาย แพทย์ หลาย คนบอก ฉันว่า ที่ เป็น พุพอง ตาม มือนั้น เพราะโลหิต ใน กาย ของ ฉัน โสโครก

เมื่อ สอง สาม ปี มาแล้ว สามีของฉัน ได้ ใช้ ยา เม็ด สี ชม ภู ของ หมอ วิลเลียม และ ได้รับ

ผล ประโยชน์ ดี นัก

เพราะยาเม็ดสีชมภูของ หมอวิลเลียมได้ ไปชำระ โลหิตของสามีให้ บริสุทธิ์ขึ้นและกระทำ ให้ เขา แขงแรง เช่น อย่างที่ฉันพึ่ง รู้ จัก เขาใหม่ ๆ

ครั้น ระลึก ถึง เรื่อง สามี ของ ฉันขึ้นได้ ดังนี้ ฉัน ก็ ตั้ง ต้นใช้ ยา เม็ดนี้ และ มิ ช้า นัก มือ นั้น ค่อ ย หา ย สนิท ทั้งละ เล็ก ละ น้อย แล้ว ค่อ มา ก็ หาย เป็นสี แดง ถัดแผล นั้นได้ หายไป หมด ทีเดียว

ตั้ง แต่ ฉันได้ หาย แล้ว จน บัดนี้ ก็มิได้ เป็นโรค พุพอง ขึ้น มา อีกเลย ฉันเห็นว่า ยาเม็ด สีชมภู ของ หมอ วิลเลียมเป็นยา ประเสริฐ แก่ มหาชน ทั้งหลาย ที่มีโลหิตโสโครก และ น้ำ เหลือง เสีย

โรค ผิวหนัง ต่าง ๆ นั้น มิ ใช่ แต่จะเป็น เพียงที่บน หนัง เท่า นั้น ที่จริงเป็น ลึก ลง ไป อีก คือ เพราะโลหิตไม่ บริสุทธิ์ ดังนี้ ถ้า จะ รัก ษา ให้โรค ผิวหนัง นั้น หายขาด ต้อง ชำระโลหิตก่อน โดย เหตุที่ ยาเม็ดสีชมภู ของหมอวิลเลียม เป็นยา บำรุง โลหิต สร้างโลหิต นั้น ให้ สอาด ดี ขึ้น ดังนั้น จึงรักษา โรค พุพอง และ โรคผิวหนังต่าง ๆ ได้ โดย วิธี บำรุง โลหิต นั้น ถึง รักษาโรค อื่น ๆ อีก เช่นโรค โลหิต จืด จางกำลังอ่อนเพลีย ไฟธาตุอ่อน ลมจักขัดใช้ จับลั่น กับโรค ฉะเภาะ สัตรี

ยาเม็ดนี้ มี ขาย ทั่ว ประ เทศ สยามกับที่ เอเยนต์ ใหญ่ในประเทศนี้ ด้วย คือที่ ห้าง บริดิชดิศ เปนซารี ราย รวดละ ๙ สลึง หรือ ๖ ขวด ๑๒ บาท

แจ้ง ความ

ให้ ท่าน ทั้ง หลาย ทราบ ด้วยโรงเลื่อย จักร์ ตะเฮง อยู่ ที่ ถนน ตก ร้าม หลังโรง สี ไฟ พระ ยา ภักดี มี ไม้ ต่าง ๆ ราย ถ้า ผู้ หนึ่ง ผู้ ใด จะ ต้อง การ ขอ เชิญ มาตก ลง ราคา ที่ ห้าง กัวง งี ฮว ซึ่ง ราย ของ ต่าง ๆ อยู่ คำนวณ ตลาด น้อย หน้าบ้าน เจ้า สัว สะ ริม แม่ น้ำ เจ้า พระ ยา

๑ ๒๐, ๑๑, ๑๑ ๑ ป

ประกาศ อย่าง สำคัญ

ด้วย บริษัท ฝรั่ง เศษ กลั่น สุรา มีความ ยิน ดี มาก ซึ่ง จะ บอก ให้ ตามบรรดา ลูก ค้า ให้ ทราบ ว่า ต่อ นี้ไปบริษัท ฝรั่ง เศษ กลั่น สุรา จะ ลงราคา น้ำสุรา กว่า เท่า

บริษัท ฝรั่ง เศษ กลั่น สุรา

๑. ๒๕. ๒. ๕๖ ๑ ๑.

告廣要緊

敬啟者現本公司甚喜聞君謂此後本公司將兌之酒減價招徠此大南國公司啟

สะ เตอร์น ไวน์

เป็น ยา ทำขึ้น พิเศษ แล อย่าง ประดิษฐ์ ซึ่ง ประสม ด้วยเครื่อง ที่ มี ใน ตับ ปลา สด ๆ ตับ ปลา ที่ ใช้ ปรุง ยา นี้ มีเครื่อง ยา พิเศษ ที่ เรียก ว่า น้ำ มัน ตับ ปลา นอก จาก นี้ยา ที่ ประสม เครื่อง ยา ธาตุ เหล็ก (ไฮปันแป็ปฟอนเน็ต) ในจำนวน น้ำ ยา ออนส์ หนึ่ง มี ๔ แกน แล ปราศจาก เนื้อ น้ำมันที่ มี มัน ซึ่ง ทำ ให้ รับประทาน ยาก ไม่ ชวน ดื่ม

แต่ น้ำ มัน ตับ ปลา นี้ หมอ ทั้ง หลาย ได้ เห็น สรรพ คุณยา มา ช้า นาน แล้ว แล มี ความ เชื่อ ถือ ทวี ขึ้น ทุก ๆ ปี ว่าเป็น ยา เมื่อ รับ ประทาน ได้ ก็ อาจ รักษา โรค ต่าง ๆ ได้ จริงโดย เหตุ นี้ ยา ซึ่ง กลั่น แล ประสม ด้วย ตับ ปลา นั้น คน นิยมกัน ทั่ว ไป เพราะ ฉนั้น ยา กลั่น ที่ ประ สม ด้วย ตับ ปลา นี้ ซึ่งปน ปราศจาก เนื้อ น้ำ มัน ที่ เปน มัน ซึ่ง กระทำ ให้ คน เจ็บ ช่วย รับ ประทาน เช่นยา สะเตอร์น ไวน์ เมื่อ จะ ใช้ ใน การ รักษา โรค ก็ ได้เห็น พรรพ คุณ ยา โดย รวดเร็ว ทั้ง ไม่ ต้อง ลำ บากยาก เย็น ที่ จะ รับ ประทาน นั้น ด้วย

ขาย ของ ลด ราคา

ใหญ่ ใหญ่

มี กำหนด อีก ๓ วัน เท่า นั้น สิ่ง ของ ทั้ง หมด จำหน่าย

ลด ราคา

ตั้ง แต่ ๒๐ ถึง ๖๐ เปอร์เซนต์

เชิญ ท่าน อย่า ลืม โอกาศ นี้

ห้าง อินเดีย

สี่ กัก เสา ชิง ช้า

๑ ๓, ๓, ๕๖ ๑ ป

แจ้งความ

ผ้าย เปน สิน ค้า สำคัญ คู่ กับ เข้า ทำ เปน เครื่อง ปก ปิด ร่าง กายได้ พด เมือง นิยม ปลูก กัน โดย มาก แล้ว บาง ราย คิด ขัด ไม่ ทราบ ว่า จะ ไป ซาย ที่ ใด

เพื่อความสดวกแก่ การ นี้ ได้ ตั้ง โรง หีบ ผ้าย รับ จ้าง หีบ คิด ราคา ทั้ง เมล็ด หาบ ละ ๒ บาท สำหรับสงวนพรรณ์ ผ้าย ที่ ดี ให้ ตก อยู่ ใน บ้าน เมือง เปน พรรณ์ ปลูก ต่อ ไป ไม่ สูญพรรณ์ รับ ซื้อ ผ้าย เมล็ด แล ผ้าย บด จาก ราษฎร ตาม ราคา ตลาด ผู้ ใด มี ความ ประสงค์ เชิญ ไป ตก ลง กับผู้จัด การ หรือ ท่านที่ อยู่ ไกล จะ มี หนังสือ ถาม ราคา ก่อน ก็ ได้

มี พรรณ์ เมล็ด ผ้ายอย่าง ดี จำหน่าย หาบ ละ ๗ บาท ถ้าผู้ ใด นำ ผ้าย ไป ซาย ที่ โรง หีบนี้ แล้ว จะจำหน่ายพรรณ์ ผ้าย อย่าง ดี ให้ โดย ไม่ คิด ราคา

พระ ศิริไอย์สวรรย์

ผู้ จัด การ

๓, ๑๕. ๑๐, ๑๓, ๖, ๗,

หนังสือ ออก ใหม่

ความ ลึก ลับ ของ หอ ดู โบ ราณ เล่ม ๑ ออก แล้ว มี จำหน่าย ตามร้าน จำหน่าย หนังสือ สยาม มวย แล ที่ โรง พิมพ์ กรุงเทพ ฯ เดลิเมล์

พวก เรา ช่วย กัน บำรุง การ ช่าง

สโมสร ช่าง ทำ ผ้า ผูก คอ สำหรับ เครื่อง แต่ง ตัว กอง เสือ ป่า ซาย ราคา อย่าง ถูก ที่ สุด กับ ทำ เครื่อง ถม และ เครื่อง เงน รูป พรรณ ได้ ดี เชิญ ท่าน มา ตรวจ ดู ที่ สโมสร และ โรงเรียน ช่าง ถนน ศรีเพ็ชร์ ใน บริเวณ โรงเรียน ราชบุรณะ

Mellin's Food.

แม้ง เมลินูฟูด นี้ ถ้า ปน ดื่ม กับ น้ำ นมโค ตามวิธี ที่ แนะ นำ แล้วก็ เปน อาหาร บำรุง ร่าง กาย และ อะวัยวะ ของ เด็ก ให้ บริบูรณ์ ทั้งจะ ทำให้ เนื้อ หนัง และ เส้น เอ็น เปน ต่ำ เปนต้นไป ผู้ ที่ อยาก ทราบ สรรพ คุณ ของ แม้ง นี้ ให้ จดหมาย ไป ยัง ห้าง ซาย ยา บริดิศริดิศ เปนซาบิ จะ จัด ส่ง ตัว อย่าง แล หนังสือ อธิบาย สรรพ คุณ ของ แม้ง นี้ ให้ พิศดาร แล จะ ไม่ คิด เอา ค่า ป่วย การ ใด ๆ เลย

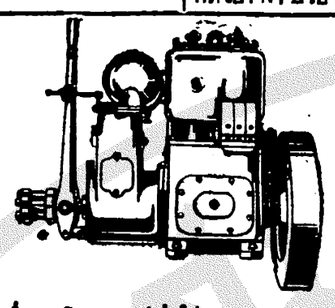

เครื่อง เรือ ยนต์ ยี่ห้อ แกลวิน แบบ ใหม่

มี เครื่อง พร้อม ทุก อย่าง แล จำหน่าย ให้ ผู้ ที่ ต้อง ประสงค์ ได้ ทัน ที คือ

ชนิด	๖ แรง ม้า	๒ สูบ	ขนาด	๓ ๑/๒ นิ้ว x๔ ๑/๔ นิ้ว	ราคา	๑๒๐๐
	๑๒ ,,	๔ ,,	,,	,, ,, ,,	,,	๑๗๐๐
	๑๓ ,,	๒ ,,	,,	๕ ๑/๒ ,, x๗	,,	๒๔๐๐
	๒๖ ,,	๔ ,,	,,	,, ,,	,,	๓๔๐๐

เครื่อง ยนต์ นี้ เดิน ด้วย น้ำมัน ก๊าศ ก็ ได้ แล คิด เครื่อง มักเน โตยี่ห้อ บอช เครื่อง ยนต์ ชนิด ใหม่ ๕๐ แรง ม้า ๔ สูบ ขนาด ๗ ๑/๒ นิ้ว x ๑๐ นิ้ว ราคา ๖,๒๕๐ บาท จะ ตก เข้า มา ถึง ใน ๓ เดือน เครื่อง ยนต์ เหล่า นี้ ใช้ ไม่ เปลือง โส หุ้ย แล ทน ทาน มาก ผู้ ใด ต้อง การ เชิญ ขอ ราคาดีออก แล ตาม ราย เลขี่ยด ที่ อู่ บาง กอก ดีอก

ผู้ เปน เอเยนต์ ใน กรุง สยาม

รถยนต์ ยี่ห้อ นิวบิค (New Pick Car)

ทำ ขึ้น ที่ ประเทศ อังกฤษ

ราคา ๓๐๐๐ บาท เท่า นั้น

เปน รถ ยนต์ อย่างดี ที่ หนึ่ง

แล ราคา ถูก ที่ สุด

ซึ่งไม่ เคยได้ มี ปรากฏในกรุงเทพฯ

เปน รถ ยนต์ ชนิด ๒๐ แรง ม้า

รูป ทรง ตอบี้โด

มี กระจก บัง ตา (Hood Windscreen)

มี โคม น่า หลัง

ผู้ ใด ต้อง การ ชม เชิญ ไป ดู ที่

ห้าง สยามโมเตอร์ เวอรซ์

ใน ๕ วันนี้

ห้าง สยาม อิมปอร์ตแอนโก

เปน เอเยนต์

ลอตเตอรี่ สยามมวย

ด้วย นับ ลำดับ ตั้ง แต่ หนังสือ สยาม มวย ของ โรง พิมพ์ กรุง เทพ ฯ เดลิเมล์ ได้ ปฏิสนธิ มา จะ บรรจบ ครบ ขวบ ใน เดือน กรกฎาคม พุทธศักราช ๒๔๕๖ พรรษา โดย ความ ยินดี ที่ หนังสือ สยามมวย นี้ตั้ง แต่ แรก ปฏิสนธิ มา ก็ มีอาการ บริบูรณ์ ดี ผิด กว่า หนังสือ พิมพ์ ราย เดือน อื่น ๆ โดย อาไศรย ได้ มีสมาชิก ช่วย บำรุง อุด หนุน มาก เพราะ ฉนั้น สมควร ที่ จะ มี การ รื่น เริง สัก อย่าง หนึ่ง สำหรับ สมาชิก ที่ ช่วย อุด หนุน จึง ได้ คิด จะมี ลอตเตอรี่ หรือ การ ออก ฉลาก รางวัล โดย ทุน รอน ของ สยามมวยเอง คือ ÷

ใน คืน วันที่ ๑๐ สิงหาคม พระพุทธศักราช ๒๔๕๖ เวลา ค่ำ จะ ได้ มี ลคร พูด โรงหนึ่ง ในกรุง เทพฯ ให้ สมาชิกได้ ดู โดย ไม่ ต้องเสียเงิน แล ใน ระหว่าง ลคร หยุด พัก เล่น นั้น จะ ได้ มี การ ออก เบอร์ ฉลาก รางวัล เหมือน ที่เคยทำ กันมา ตาม โรง หนังภาพยนต์ ต่าง ๆ

ผู้ที่ได้รับ **รางวัลที่ ๑** จะได้รับ **สร้อยคอลูกประคำทองคำสายหนึ่ง**

ซึ่ง ได้ ทำ ขึ้น ที่ ห้าง เกรเดิต (ห้างครู ช่าง ทอง) ถนนบ้านดนตรี ราคา **๑๔๕ บาท**

ผู้ที่ได้ **รางวัลที่ ๒** จะได้รับ **ซองบุหรี่เงิน ประดับเพ็ชร์ แลนิล**

ซึ่ง ทำ ขึ้น ที่ ห้าง เดียว กัน **ราคา ๑๐๐ บาท**

ผู้ที่ได้ **รางวัลที่ ๓** จะได้รับหนังสือ **คัมภีร์ สรรพพจนานุโยค** ของ หมอสมิท

เข้าเล่ม ๑ จบราคา **๓๕ บาท**

ตั๋ว สำหรับ เข้า ดู ลคร แลตั๋วฉลาก สำหรับ รางวัล จะ ได้ ออก ให้ พร้อม กับ ใบ เสร็จ แก่ ผู้ ซึ่ง จะ นำ เงิน ๑๐ บาท มาชำระ ใน เดือน มิถุนายน แล กรกฎาคม พ.ศ ๒๔๕๖ สำหรับ ค่า รับ หนังสือ สยาม มวย ๑ ปี

ตั๋ว ทั้ง สอง ชนิด นี้ จะ ออก ให้ แก่

๑ ผู้ที่ ได้ ชำระ เงิน ค่า รับ สยาม มวย ปี ที่ ๑ แล้ว มา ชำระ เงิน ใน เดือน มิถุนายน หรือ กรกฎาคม สำหรับ รับ หนง สือ สยาม มวย สำหรับ ปี ที่ ๒ ต่อ ไป

๒ ผู้ ที่ ยัง ไม่ ได้ เปน สมา ชิก รับ สยาม มวยเลย แต่ มา ชำระ เงินใน เดือน มิถุนายน แล กรกฎาคม สำหรับ รับ หนังสือ สยาม มวย ๑ ปี การ รับ หนังสือ นั้น จะ รับ ตั้ง แต่ เดือนอะไร ถึง เดือน อะไร บรรจบ ครบ ปี ก็ ได้ (เช่น รับ ตั้ง แต่ เมษายน พ,ศ, ๒๔๕๖ บรรจบ ครบ ปี ใน เดือน พฤษภาคม ๒๔๕๗ ก็ ได้)

รวม ความ ว่า ผู้ ซึ่ง จะ มา ชำระ เงิน ค่า รับ สยาม มวย ปี ๑ ใน เดือน มิถุนายนหรือ กรกฎาคม พ. ศ. ๒๔๕๖ นั้น จะ ได้ รับ ตั๋ว ดู ลคร แล ตั๋ว ฉลาก ไป พร้อม กับ ใบ เสร็จ ด้วย

เพราะ ฉนั้น ใบ เสร็จ รับ หนังสือ สยาม มวย ทั้ง หมด ซึ่ง ไม่ ได้ ออก ให้ ใน เดือน มิถุนายน แล กรกฎาคม พ. ศ๒๔๕๖ นั้น ไม่ เข้า ใน เกณฑ์ นี้ ถ้า ผู้ ที่ ถือ ใบ เสร็จ นั้น ต้อง การ ตั๋ว ดู ลคร แล ฉลาก รางวัล ด้วย จะ ต้อง ส่ง เงิน อีก ๑๐ บาท ค่า รับ หนังสือ สยาม มวย ล่วง น่า ได้ ปี หนึ่ง เช่น ตัว อย่าง ผู้ ที่ ได้ เสีย เงิน ค่า รับ สยาม มวย ใน เดือน เมษายน พ. ศ. ๒๔๕๖ สำหรับ รับ สยาม มวย ๑ ปี นับ ตั้ง แต่ เมษายน พ. ศ. ๒๔๕๖ ถึง เมษายน พ. ศ. ๒๔๕๗ นั้น คง ไม่ ได้ รับ ตั๋ว ดู ลคร แล ฉลาก สำหรับ รางวัล ถ้า มี ประ สงค์ จะได้ ตั๋ว ทั้ง สอง ชนิด นั้น จะ ต้อง ส่ง เงิน ล่วง หน้าใน เดือน มิถุนายน หรือ กรกฎาคม พ. ศ. ๒๔๕๖ สำหรับ รับ สยามมวย ต่อไป คือ ตั้งแต่ เดือน เมษายน พ, ศ, ๒๔๕๗ ถึง เมษายน ๒๔๕๗

ตั๋ว สำหรับ ฉลาก รางวัล นั้น พิมพ์ ติดอยู่ ใน ใบ เดียว กับ ใบ เสร็จ รับ เงิน

ตั๋ว สำหรับ เข้า ดู ลคร นั้น จะ พิมพ์ เปน ใบ พิเศษ ซึ่ง จะ ได้ มอบ ให้แก่ ผู้ ชำระ เงิน ไป พร้อม กับ เวลา ให้ ใบ เสร็จ แล ตั๋ว นั้น อนุญาต ให้ ผู้ ที่ ถือ เข้า นั่ง ดู ลคร ได้ ตาม ชั้น แต่ง กาย

ตั๋ว นี้ เจ้า ของ จะ มอบ ให้แก่ ใคร ๆ เข้า ไป ดู ลคร ก็ ได้ เช่น คน ที่ อยู่ หัว เมือง มา กรุงเทพ ฯ ไม่ ได้ ใน วัน นั้น แล มี เพื่อน ผู้ง อยู่ ที่ กรุงเทพ ฯ จะ ให้ เพื่อน เข้า ไป ดู แทน ก็ ได้

ส่วน ฉลาก รางวัล นั้น จะมี เบอร์ เรียง กัน ไป ทุก ฉบับ แล มี นาม ของเจ้า ของ ด้วย ทุก ฉบับ ที่ โรง พิมพ์ นี้ จะ มี บาญชี จด เบอร์ ฉลาก แล นาม ของเจ้า ของ ฉลาก ใน นั้น ด้วย เมื่อ เมื่อ หมุน เบอร์ ออก แล้ว จะ ได้ ตรวจ ดู บาญชี แล เมื่อเบอร์ ที่ออก นี้ตรง กับ เบอร์ ใน ฉลากของ ใครก็จะ ได้ มอบ รางวัล นั้นให้ แก่ ผู้ นั้น ไป แต่ ถ้า ผู้ นั้น อยู่ หัว เมือง มา ใน การ ออก ฉลาก นั้น ไม่ ได้ โรง พิมพ์ นี้ จะ ได้ รี บ แจง บอก ให้ ทราบ โดย ทาง โทรสนีย์ แต่ เมื่อ ผู้ ที่ ได้ รับ รางวัล จะ สั่ง มา ให้ มอบ ของ นั้น ให้ แก่ ผู้ ใด หรือ จะ ให้ ฝาก ไป ให โรง พิมพ นี้ ก็ จะ เปน ธุระ จัด การ ให้ ทุก อย่าง

การ ที่ สยาม มวย จะ มี ลคร พูด สำหรับ สมาชิก ได้ ดู โดย ไม่ ต้องเสียเงิน แล มีการ ออก ฉลาก รางวัล นั้น ก็ เพื่อ ความรื่น เริง ของ สมาชิก ที่ อุด หนุน เพราะ ฉนั้น เชิญ ท่าน ได้ อุด หนุน ต่อ ไป ใน เดือน เชิญ ท่าน ที่ ยัง ไม่ เปน สมาชิก ได้ ช่วย อุด หนุน ด้วย เพื่อ ให้ สยาม มวย ได้ อยู่ เปน ศรี พระ นคร ต่อ ไป

อนึ่ง เชิญ ท่าน คอย ตรวจ ดู แจ้ง ความ ของ สยามมวย ซึ่ง จะ มี ต่อ ไป เพื่อ จะ ได้ ทราบ ความ พิศดาร ใน เรื่อง ลอตเตอรี่ ของ สยาม มวย นั้น

K OYAMA & Co.

TEL. No. 595
PHAHURAT ROAD.
BANGKOK, SIAM.

สำขา ของ ห้าง เค. โอยามา มี ตั้ง อยู่ คือ

๑, ชื่อ ห้าง มียาโก หน้า บ่อน สพาน เหล็ก ถนน เจริญ กรุง กรุงเทพ ฯ

๒, ชื่อ ห้าง เค. โอยามา อยู่ เมือง อุตรดิตถ์ หน้า สถานี รถ ไฟ ฝั่งซ้าย ใน ฝั่งเหนือ กรุงเทพ ฯ

๓, ชื่อ ห้าง เค. โอยามา อยู่ เมือง เพ็ชรบุรี หัว มุม ถนน บ้าน แขก

ยาโกกิวที

เปน ยา สำหรับ แก้ ไอ แก้ เจ็บคอพูดเสียงไม่ ออก หรือ ลมมัน เน่า ขึ้น คอเสมอ จึงได้ ไอ รับประทาน ยา นี้จะหายได้ ดีนัก

ขวด ละ ๖๒ สตางค์

ยา ตาโอยามา

เปน ยา วิเศษ แก้สรรพโรค ใน ตา เช่น ตาใส่ ตาแดง เคืองตา หรือ เจ็บในตาใช้ ยา นี้ หายได้ ทั้ง สิ้น

ขวด ละ ๕๐ สตางค์

แพนกไรงเดินสีทิน

เค, โอยามา อยู่ ตำบล

ถนนพาหุรัดนกรุงเทพ ฯ

รับ จ้าง พิมพ์ รูปภาพ หรือ ลวด ลาย ต่าง ๆ ได้งดงามที่สุด โดยมีมืออย่างวิเศษ ถ้า ท่าน จะ ประสงค์พิมพ์อย่างใดก็ดี จงเชิญมาดูตัวอย่างที่ร้านเจ้า ๆ จะทำให้พอใจท่าน คือรูปภาพต่าง ๆ ระบายสี งามใบประกาศนียบัตร สำหรับ โรง เรียน ใบสำคัญ หรือใบ เสร็จ อย่าง สำคัญ ใบเชร์ บริษัท ใบ ตุรพ ใบเช็ก ๆ ตราปิด ขวด รูป ยี่ ห้อ ต่าง ๆ และ ตรา ปิด กระ ป๋อง ได้ ทุก อย่าง

แพนก แกะ ตรา

รับ จ้าง เรียน ตัว อย่าง และ แกะ ตราได้ ทุก อย่างเช่น ตราง าว ตรา ตอง แดงตรา ไม้ตรา ยางได้ ทั้ง ตัว หนังสือไทย อังกฤษ จีน ต่าง ๆ ทั้ง มี รูป ด้วย สวย อย่าง ที่ สุด

ห้าง เค. โอ ยา ยา

เบอร์ โทร ศัพท์ ๕๙๕

ถือ แดงหัว แง่ ถนน พา หุรัดน์ กรุงเทพ

บัดนี้ มี ของ ตก เข้า มาใหม่ มาก แล้ว และ จะ จำหน่าย ให้ ราคา ถูก ที่ สุด คือ หีบบุหรี่ อานิริโม นี อย่าง รูป แปลก ๆ งาม ๆ ราคา ใบ ละ ๓ บาท ขึ้น ไป ๗ บาท ซอง บุหรี่ อาน ริโมนี ใบ ละ ๑ บาท ๕๐ สตางค์ เครื่อง อาภรณ์เนียม ต่าง ๆ ของบุหรี่หนัง รูป ต่างๆ ราคาใบละ ๗๕ สตางค์ ขึ้น ไป กระเป๋าหนังใส่ สตางค์ ราคา ต่าง ๆ กระเป๋าหมาก งามๆเย็บ ขัด หนัง ต่างๆ กระเป๋า ผ้า ใบ และ กระเป๋า หนัง สำหรับ เที่ยว หัว เมือง ขนาด ใหญ่ เล็ก คะกร้า หิ้ว สาน ด้วย ไม้ ต่าง ๆ ไม้ถือ วิก ใส่ ผมสี หญิง และ เครื่อง แต่ง ตัว ผู้ หญิง ผม ยาว มี ทุก อย่าง กรอบ รูป หวี ดอกไม้ ดอก ไม้ พวง ห กระบะ ยี่ปุ่น โต๊ะ ไม้ ชั้น ไม้ โคม ยี่ปุ่น ไหม ปักดอกไม้ ถ้วย น้ำ ชา มี ฝา ไม่ มี ฝา หรือ เปน เสื้อ ยี่ปุ่น เต็ก ต่าง ๆ ชาม แก้ว หม้อ แก้ว ใส่ น้ำ พัด แพรยี่ปุ่น เสื้อ ฟอร์ม ทหาร หมวก เต็ก ต่าง ๆ ผ้า ห่ม แพร หรือ ผ้า กำมะหยี่ เสื้อ เชิ้ต หรือ เสื้อ ชั้น ใน มีหลาย อย่าง เก้าอี้ ไม้ ยี่ปุ่น ร่มแพร ร่มกระดาษ ดอก ไม้ ราว กระดาษ เสื่อปูห้อง เมาะห นัง รอง นั่ง ฉาก ผ้า ฉาก กระดาษ รถ ถีบ เด็กนั่งเล่น รถ สำหรับ เด็ก นั่ง รอง เท้า ผ้า ใบ รอง เท้า คิบ ต่าง ๆ รูปบาน เมือง งาม ๆ หรือ รูป รบ เมือง จีน โปสการ์ด รูป นอก รูป ใน เครื่อง ใช้ ทอ ผ้า ใช้ ต่าง ๆ และ การ์ด ปิด รูป ถ่าย เช่น เหล้า ชาก ยี่ปุ่น อย่างดี แก้ว ขวด ละ ๑ บาท เรา เนียม เกด กระ ป๋อง ละ ๑ บาท ๖๕ สตางค์ น้ำ ปลา ยี่ปุ่น อย่าง ดี แท้ ขวด ใหญ่ ๗๕ สตางค์ ขวด เล็ก ๑๕ สตางค์ นอกจาก นี้ ที่ ห้าง ยัง มี ของ แปลก ๆ อีก หลาย ๆ อีก อย่าง เชิญ ไป ดู ที่ ห้าง ร้าน เจ้า ด้วย และ ร้านเจ้า จะ รับ สั่ง ของ ยี่ปุ่น ให้ ได้ โดย สดวก และ เรียบ ร้อย ดี

ยายุดซโก

เปนยา บีด ขมับ เมื่อ ปวดศีร์ษะ อย่างไรก็ ดี บีด ยา นี้ แล้วจะ หายได้ โดย เร็ว

แผ่น ละ ๖ สตางค์

ยาอับโอยามา

เปน ยา สำหรับใช้ ใน การ ร่วม สังวาศ ด้วย สตรี ดี นัก

อับละ ๕๐ สตางค์

ยา ดอกโซ

เปน ยา สำหรับ แก้บุรุษย์ได้ เช่น ผีมะ ม่วง พุ พอง ขึ้น ตาม เนื้อ ตัว หรือ ขา หรือ มะ เร็ง เข้า ข้อ ออก ดอก ซึ่ง เกิดจาก สตรี ห่อ ละ ๕๐ สตางค์

ยา จอรี

เปน ยา สำหรับ แก้อะหิวาตะกะโรค ไม่ว่าบุรุษ หรือ สตรี เมื่อ ลง ท้อง แล้ว ต้องใช้ยา นี้ ทันที ห่อ ละ ๒๕ สตางค์

ห่อ ละ ๑๒ สตางค์

สบู่ยาโอยามา

สบู่นี้ใช้ เวลา อาบ น้ำ ที่ เปน ขี้ กราก เปื่อยเกลื่อนบาดแผลต่าง ๆ จะหายได้ ดี

ก้อน ละ ๒๕ สตางค์

ก้อน ใหญ่ ๕๐ สตางค์

ยาเซชินทาน

ยา นี้ แก้ เมา สุรา เมา คลื่น ถูก ของแสลง ปวด ท้อง และ เมา ต่าง ๆ รับประทานยา นี้ หายได้ ดี ขวดละ ๑๗ สตางค์

อับ นิเทอร์ อับ ละ ๕๐ ส,ต,

กระ ดาษ ผัด หน้า

ใช้กระ ดาษ ผัด หน้า ดีกว่าแป้งธรรมดา ทั้ง ขาว นวล และใช้ ง่าย ดี ด้วย

ราย สมุด ละ ๑๗ สตางค์

กับ สมุด ละ ๒๕ ½ สตางค์

ยาโด งาก า

แก้สรรพ โรค ที่ เกิด ขึ้น ที่ ตา เช่น ตา แดง ตาลม ตามืด ตามัว เปน ต้อ กระจก หรือ ลำไย แดด ตา ช้ำ ต่าง ๆ ใส่ ยา น หาย ทิ เดียว

ขวด ละ ๕๐ สตางค์

ยาชุยดาชี

ยา นี้ สำหรับ แก ผี ต่าง ๆ เช่น ผี หัว ใหญ่ หัว เล็ก ผี บวม เอา ยา นี้ บีด หาย เร็ว ดี

อับ ละ ๒๕ สตางค์

ยายิจุบอซน

หญิง ที่ คลอด บุตร์ หรือ คลอด บุตร์ แล้ว ถ้า รับประทาน ยา นี้ จะสบาย ดี นัก

ห่อ ละ ๑๗ สตางค์

ยาเซไกงัน

เปน ยา แก้ เมื่อย ขบ ครั่น เนื้อ ครั่นตัว เมา ยา เมา คลื่น สติ ฟั่น เฟือน กระเสียง

ห่อ ใหญ่ ๗๕ สตางค์ ห่อ กลาง ๒๕ ห่อ เล็ก ๑๒ สตางค์

ยาเซนซี

ยา นี้ สำหรับ แก้ โรค ที่ เกิด ตาม ผิวหนังเช่น ขี้ กลาก เหล็กขึ้กลาก เปื่อยเกลื่อน หรือ เปน ผื่น ขึ้น ตาม เนื้อ ตัว โรค เหล่านี้ หาย ทุก อย่าง

ขวด ละ ๕๐ สตางค์

ยา บี งันซุย

ยา ทา สิวอย่างดีอาจป้องกันสิวเม็ดเล็กเม็ดใหญ่แดให้ผิว หน้า นวลดี อย่าง วิเศษ

ขวด ละ ๖๒ สตางค์

ยา เดย ซี

ยา แก้ สรรพโรค ผิวหนังเช่น ขี้กลากเปื่อยเกลื่อน และคัน ตาม ตัว ให้ ทา ยา นี้ หายได้ ดี

ขวด ละ ๑๗ สตางค์

ยาเกนซู

ยา นี้ แก้ โรค ริด สีดวง อุจาระขาดุ พิการ บวม ครั่น ตัว หูอื้อ หรือ ลำไส้ ท้อง รับประทาน เสมอ ท้อง สบาย ดี

ขวด ละ ๖๒ สตางค์

ยา คัก เค ซัน

ยา นี้ แก้ โรค เหน็บ ชา โรคบวมทั้งตัว หรือ เหมือย ขบ ต่าง ๆ ให้รับประทาน ยา นี้ หาย ได้ ดี

ห่อ ละ ๑ บาท ๕๐ สตางค์

ยา เก็นโน

ยา นี้ แก้ สมองวิการ ต่าง ๆ คือปวดศีร์ษะ ลม เดิน ไม่ ดี หรือ ลม อำนะ พาดบาด ทะ จิตร์ นอน ไม่ หลับ เปน ลม ต่าง ๆ หาย ได้ ดี

ขวด ละ ๖๒ สตางค์

ยาไม ซูกี

ยา นี้ แก้ หญิง มี ระดู เสีย หรือ มีระดูไม่งาม รับประทาน ยา นี้ มีระดงามดี

ขวด ละ ๖๒ สตางค์

ยา โอซี โรย

กระป๋อง ตรา ดอกไม้

ใช้เปน ผุ้น ผัด หน้า ขาว นวล สอาด ดีและ ทน ผด ด้วย ดี กว่า แป้ง ธรรมดา

อับ ละ ๖๑ สตางค์

ยาสีฟัน

ยา นี้ ใช้ สี ฟัน เมื่อ เวลา เช้า ตื่นนอน ทุก ๆ วัน อาจ แก้ ร้านะนาดแกลบหรือปาก เหม็น และ รับประทาน อาหาร อร่อย ดี ด้วย

ยา โซ โดกงน

เปน ยา สำหรับ แก้ โรค บุรุษย์ ได้ หลายอย่าง เช่นผี มะม่วง ผี คันชมาดา โรคเข้าข้อ เมื่อยขบมะเร็งพุตามข รับประทานยานี้หาย

เล็ก ๕๐ ส, ต, ใหญ่ ๗๐ ส, ต,

ยาตา โอร

รักษา ใน ปาก ให้ มี กลิ่น หอม เสมอ เมื่อ ท่านรับ ประทาน ยา นี้ แล้ว หอม ชื่นใจ อย่าง ที่ สุด ห่อ ละ ๖ สตางค์ ห่อ ละ ๑๒ สตางค์ ห่อ ละ ๒๕ สตางค์ ห่อ ละ ๕๐ สตางค์

ยา มันกินโก

โอสถนี้ สำหรับ แก้สรรพ โรค เมื่อยบวม เจ็บ ต่าง ๆ

แผ่น ละ ๖ สตางค์

ยา น้ำ ย้อม ผม

เค. โอ ตรา เสือ

เปน ยา ย้อม ผมให้ ดำ เปน มัน ดู งามกว่า ยา ชนิด อื่น หมด

ขวด ละ ๖๒ สตางค์

ยาฮีพุมี

ยา นี้ แก้ บาด แผล สด ต่าง ๆ เช่น มีด บาด หรือ ถูกไฟ พุพอง และขี้ กลาก ทา ยา นี้ หายได้ ดี

อับ ละ ๑๗ สตางค์

ยา โก โซ เอ็น

เปน ยา แก้ โรค เช่น ร่าง กาย ผอมแห้ง มักเจ็บ ใช้เสมอโดย ธรรมา ภาพ โลหิตน้อย หาย ใจ ไม่ สดวก หรือ หญิง ที่ อ่อนเพลีย โรค หืด ลม

กระป๋อง ละ ๑๐ สตางค์ เล็ก ๕๐ สตางค์

ยา โซ เต็น

แก้ โรค โลหิตเสีย หรือ ผอมแห้งไอเสมอ และ มัก เจ็บ ไข้ บ่อย ๆ รับ ประทานยา นี้ เสมอ โรค จะ หาย ได้ ดี และ มี กำลังมาก ด้วย ขวด ละ ๒ บาท ขวด ละ ๑ บาท ๕๐ สตางค์

ยา เชียว โซ

ยานี้ แก้ ท้อง เพื้อ รบประทาน อาหารมาก ไป หรือ กระเพาะ เสีย อาเจียร และท้อง ขึ้น ท้องพองรับประทานยานี้ ดี

ห่อ ละ ๑๗ สตางค์

ยา โกโนรียา

เปน ยา วิเศษ แก้ ทาง ปัสสาวะ ไขวัดเปน เลือด หรือ เปน หนอง ในรับประทานยา นี้ หาย มี คุณ จริง ๆ หีบหนง มี ๑ เม็ด

หีบ ละ ๑ บาท

ยา เต็นยู

เปน ยา แก้ไข้ หวัด เช่น ไอ ตัว ร้อน ปวด ศีร์ษะ หนาว ๆ ร้อน จับ ไข้ ตัว สั่น กับ แก้ ไอ หรพิศ (ผีดาษ) ด้วย

หีบ ละ๑ บาท

หีบ หะ ๕๐ สตางค์

ยา ฮกโซ

เปน ยา แก้ เหม็น ปาก มี รศหอมชื่นใจ ที่ สุด เมื่อ ปวดศีร์ษะ หรือ ถูก แดดร้าน ลมชื้น และ คลื่นไส้ รบ ประทาน ยา นี้ หายทิ เดียว อบ ๕๐ ใหญ่ ๒๕ เล็ก ๕ ส,ต

ยาเซนกินทัน

เปน ยา สำหรับ แก้ อหิวาตะกะโรคไจไม่ สบาย หรือ ปวด ศีร์ษะ ปวด ท้องต่างๆ รับ ประทาน ยานี้ หาย

ห่อ ละ ๑๗ สตางค์

น้ำ มัน เค, โอ ตราเสือ

โปรด ระวัง ดูตรา เสือ น

ตราเปน พิเศษ ขวด ละ ๖๒ สตางค์

ตราเปนทางการ ขวดละ ๑ บาท ๕๐ สตางค์

น้ำ มันใส่ ผม เจ้า ม ราย ที่ ห้าง เค. โอยามา ถนน พาหุรัดน์ กรุง เทพ ฯ ใหม่ ท่าน ทั้ง หลาย คง ยังไม่ เคยใช้ น้ำ มันชนิด นี้ เลย เพราะ ร้านเจ้าจึง ตั้ง เข้า มา ใหม่ มี คุณ ประ โยชน์ อย่างยิ่ง ในการ ที่จะ บำรุง เส้น ผม ให้ ดำ เปน มัน งอก งาม ดี กับ จะ ทำ ให้ ผมอ่อน แด ราก ผม เส้น เสมอ ทั้ง มี กลิ่นหอม ฟุ้ง ขจร อยู่ ตัง ดอก ไม้ ที่ มี กลิ่น หอม ชื่น ใจ ทน ทาน ดี จะ เชิญท่านลอง ซื้อใช้ ดู ก็ จะ เห็น คุณ อัน อย่างที่ พิมพ์ มา นี้

๑๗ จะ ซื้อ ใช้ โปรด ช่วย ระวัง ๑ ตรา เสือ ค. โอ ยามา เปน สำคัญ

เวลาจะซื้อ โปรดระวังดูตราเสือนี้

ยา ชุด โอยามา ตรา เสือ เปน ยา สำหรับ แก้ ท้อง เปน ตาน เจ็บ หัว เหน่า เอา ยา นี้ ดุด ไฟ ใส่ กล่อง ไว ที่ ท้อง หาย และ ผู้ หญิง เวลา คลอด บุตร ต้องใช้ ยา นี้ แทน อยู่ ไฟ และได้ สบาย ดี กว่า อยู่ ไฟ ธรรมดา

๑๒๐ ชุด ราคา ๑ บาท

กล่อง สำหรับใส่ ยา ชุด อยู่ ไฟ อย่าง กลอง ทอง แดง หนา ๑ บาท ๒๕ สตางค์ กล่อง ทอง แดง บาง ๑ บาท ตัว เหล็ก วิลาด ฝา ทอง แดง ๕๐ สตางค์ กล่อง เหล็ก วิลาด ลวน ๕๐ สตางค์

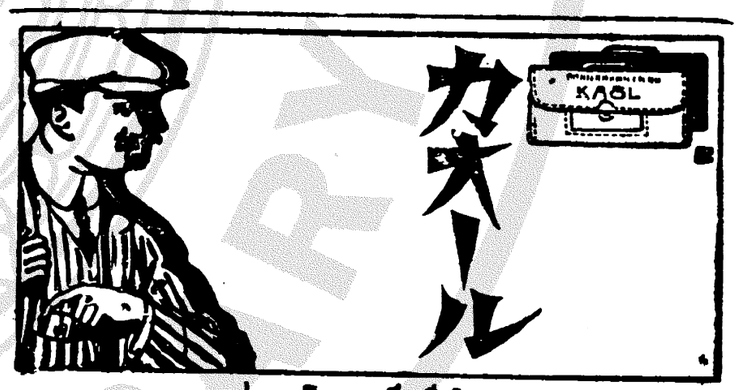

ยาตา โอด, เม็ด สี ดำ

ยาตา โอด, ของ ห้าง เค. โอ ยา มา ถนน พา หุรัดน์ ได้ ตก เข้า มา ใหม่ มีรศหอม ดี กว่าแก่อีก มาก หลาย เท่า ตวย เมื่อ ท่านผู้หนึ่ง ผู้ใดใน เวลาที่จะ รับ ประทานหมาก ควร รับ ประ ทาน โอ สถ นี้ ด้วย เพื่อ รักษา ใน ปาก ไม่ให้ มี กลิ่น เหม็น ให้ มี กลิ่น หอม เสมอ ถึง ท่าน ที่ ไม่ รบ ประ ทาน หมาก ก็ ดี ควร รับประ ทาน ยา นี้ อม ไว้ ใน ปาก ใน ปาก ของ ท่าน คง จะ ไม่มี กลิ่น เหม็น เลย จะมี กลิ่น หอมชื่น ใจโดย ไม่ ต้อง ใช้สิ่ง อื่น แก้ เวลา ที่ จะ ซื้อ โปรด ดู ตรา แดง ที่ มี ชื่อ ของ ห้าง เค. โอ ยามา ไว้ เปน สำคัญ ถ้า ไม่ มี ชื่อ ห้าง ร้านเจ้า อีก เปน เก่า หรือ เปน ตัน ไม่ ดี

ราคา

ห่อเล็ก พิเศษ	ห่อ ละ	๑ สตางค์	มี ๑๗ เม็ด
๑ ๑, ๑ ๑ ๑,	๑ ๑,	๑ ๒๐	๑
๑ กลาง	๑	๑๑ ๑	๑ ๑๒๐ ๑
๑ ใหญ่	๑	๒๕ ๑	๑ ๒๕๐ ๑
ตลับใหญ่ ตลับ	๑	๕๐ ๑	๑ ๕๕๐ ๑
ตลับ ขนาดเล็ก	๑	๒๒ ๑	